KG5065

Sensore capacitivo

KG-3120NFAKGP2T/US

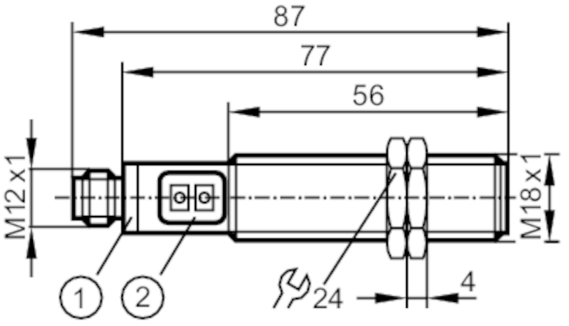

1 Anello LED
2 Pulsanti di programmazione

Caratteristiche del prodotto		
Modello elettrico		PNP/NPN; (Rilevamento automatico del carico PNP/NPN:; utilizzando un carico resistivo < 20 kΩ)
Funzione uscita		NO / NC; (selezionabile)
Distanza di commutazione	[mm]	12
Interfaccia di comunicazione		IO-Link
Corpo		Tipo filettato
Dimensioni	[mm]	M18 x 1 / L = 87
Dati elettrici		
Tensione di esercizio	[V]	10...36 DC
Corrente assorbita	[mA]	< 20
Classe di isolamento		II
Protezione da inversione di polarità		si
Principio di misura		capacitivo
Uscite		
Modello elettrico		PNP/NPN; (Rilevamento automatico del carico PNP/NPN:; utilizzando un carico resistivo < 20 kΩ)
Funzione uscita		NO / NC; (selezionabile)
Max. caduta di tensione uscita di commutazione DC	[V]	2,5
Permanente capacità di corrente dell'uscita di commutazione DC	[mA]	200
Frequenza di commutazione DC	[Hz]	10
Resistente a cortocircuito		si
Resistente a sovraccarico		si
Campo di rilevamento		
Distanza di commutazione	[mm]	12

KG5065

Sensore capacitivo

KG-3120NFAKGP2T/US

Precisione / Deriva			
Isteresi	[% di Sr]	1...15	
Deriva del punto di commutazione	[% di Sr]	-20...20	
Interfacce			
Interfaccia di comunicazione		IO-Link	
Tipo di trasmissione		COM1 (4,8 kBaud)	
Versione IO-Link		1.1	
Standard SDCI		IEC 61131-9 CDV	
Profili		Smart Sensor	
Modo SIO		si	
Min. tempo di ciclo del processo	[ms]	101	
DeviceID supportati		**Modo operativo**	**DeviceID**
		default	387
Condizioni ambientali			
Temperatura ambiente	[°C]	-25...80	
Indicazioni per la temperatura ambiente		temperatura della superficie attiva: -25...110 °C	
Grado di protezione		IP 65; IP 67	
Test / Certificazioni			
EMC		EN 61000-4-2 ESD	8 kV AD
		EN 61000-4-3 HF irradiata	10 V/m
		EN 61000-4-4 Burst	2 kV
		EN 61000-4-6 HF condotta	3 V
		EN 55011	Classe B
Resistenza a vibrazione		EN 60068-2-6 Fc	(10...55 Hz) / 1 mm di ampiezza, durata della vibrazione 5 min., 30 min. per ogni asse con risonanza oppure 55 Hz
Resistenza agli urti		EN 60068-2-27 Ea	30 g 6 shock / 11 ms semisinusoidali (x, y, z)
MTTF	[anni]	566	
Dati meccanici			
Peso	[g]	31,5	
Corpo		Tipo filettato	
Montaggio		montaggio non schermato	
Dimensioni	[mm]	M18 x 1 / L = 87	
Definizione filettatura		M18 x 1	
Materiali		Corpo: PBT; Pulsante: TPE-U; finestra LED: PC	
Elementi di indicazione e comando			
Indicazione		Stato di commutazione	1 x LED, giallo
Funzione teach		si	
Blocco elettronico		si	
Accessori			
Fornitura		dadi di fissaggio: 2	

KG5065

Sensore capacitivo

KG-3120NFAKGP2T/US

Osservazioni	
Quantità	1 pezzo

Collegamento elettrico - connettore

Connettore: 1 x M12; codifica: A

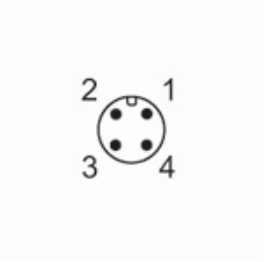

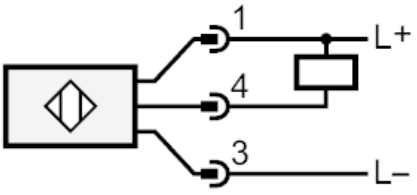

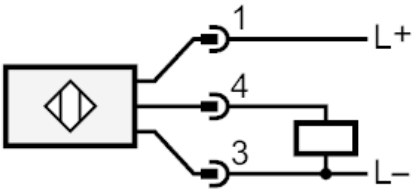

4:	OUT / IO-Link Rilevamento automatico del carico PNP/NPN utilizzando un carico resistivo < 20 kΩ