IV5032

Sensore induttivo

IVE3020BBPKG Elektronikteil

Articolo non più disponibile - Scheda archivio

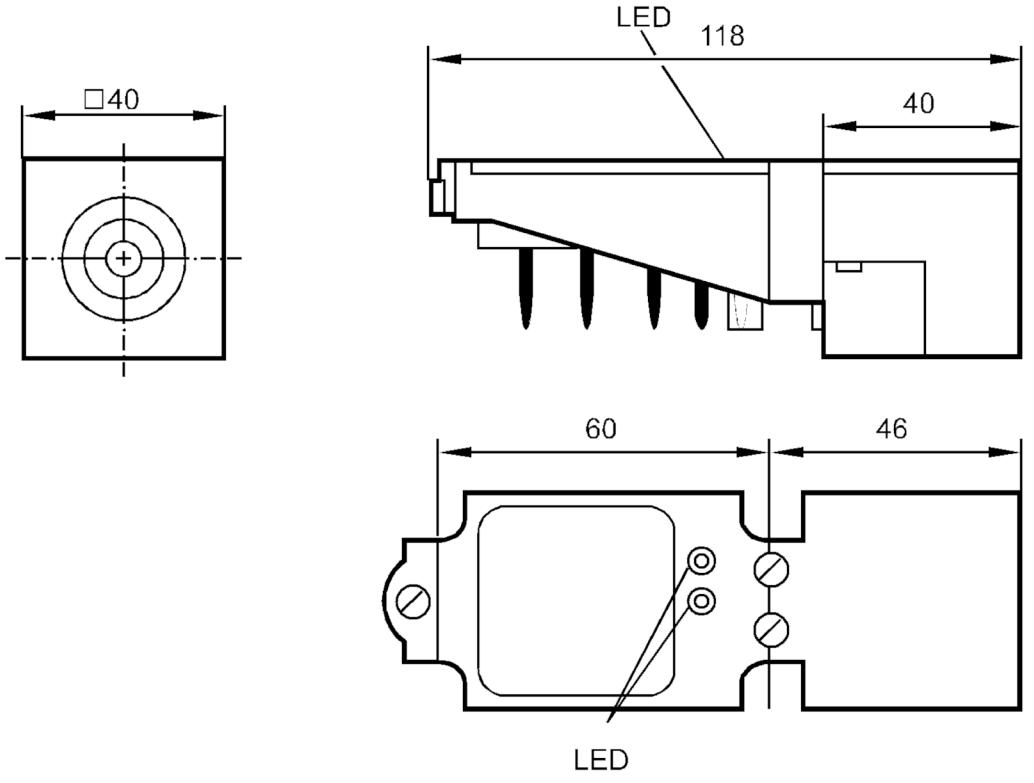

CE

Caratteristiche del prodotto		
Modello elettrico		PNP
Funzione uscita		NO
Distanza di commutazione	[mm]	20
Corpo		parallelepipedo
Dati elettrici		
Tensione di esercizio	[V]	10...60 DC
Corrente assorbita	[mA]	20; (24 V)
Classe di isolamento		II
Protezione da inversione di polarità		si
Uscite		
Modello elettrico		PNP
Funzione uscita		NO
Max. caduta di tensione uscita di commutazione DC	[V]	3
Permanente capacità di corrente dell'uscita di commutazione DC	[mA]	200

IV5032

Sensore induttivo

IVE3020BBPKG Elektronikteil

Frequenza di commutazione DC	[Hz]	150	
Protezione da cortocircuito		si	
Tipo di protezione da cortocircuito		ad impulsi	
Resistente a sovraccarico		si	
Campo di rilevamento			
Distanza di commutazione	[mm]	20	
Distanza di commutazione reale Sr	[mm]	20 ± 10 %	
Distanza operativa	[mm]	0...16,2	
Precisione / Deriva			
Fattore di correzione		acciaio: 1 / acciaio inox: 0,7 / ottone: 0,4 / alluminio: 0,3 / rame: 0,2	
Isteresi	[% di Sr]	1...15	
Deriva del punto di commutazione	[% di Sr]	-10...10	
Condizioni ambientali			
Temperatura ambiente	[°C]	-25...70	
Grado di protezione		IP 67	
Test / Certificazioni			
EMC		EN 60947-5-2	
		EN 55011	Classe B
Dati meccanici			
Corpo		parallelepipedo	
Montaggio		montaggio schermato	
Tipo di montaggio		per base di montaggio; (E10228)	
Materiali		PBT	
Elementi di indicazione e comando			
Indicazione		Stato di commutazione	1 x LED, giallo
		Funzionamento	1 x LED, verde
Osservazioni			
Osservazioni		5 posizioni possibili della zona attiva	
		pressacavo (E11270) da ordinare separatamente	
Quantità		1 pezzo	

IV5032

Sensore induttivo

IVE3020BBPKG Elektronikteil

Collegamento elettrico

base di montaggio: ...2,5 mm²
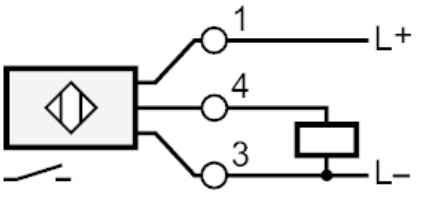
Collegamento