EVF155

Cavo di collegamento

VDOAF032VAS00,6P03STGF030VAS

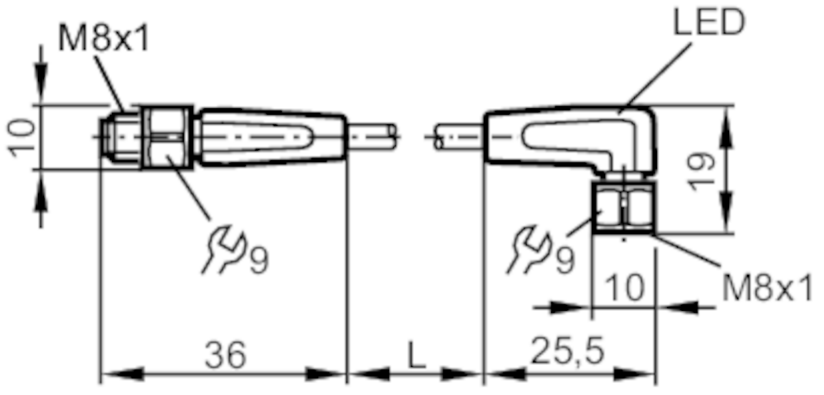

Applicazione		
Particolarità		senza silicone; senza alogeno; contatti dorati; Idoneità della catena portacavi
Applicazione		settori igienici e bagnati dell'industria alimentare
Senza silicone		si
Dati elettrici		
Tensione di esercizio	[V]	10...36 DC; (cULus: 10...30 DC)
Classe di isolamento		III
Capacità di corrente totale	[A]	3
Uscite		
Modello elettrico		PNP
Condizioni ambientali		
Temperatura ambiente	[°C]	-25...80
Temperatura ambiente mobile	[°C]	5...80
Grado di protezione		IP 65; IP 67; IP 68; IP 69K
Test / Certificazioni		
Certificazione UL		Tensione di alimentazione: Class 2
Dati meccanici		
Peso	[g]	33,3
Dimensioni	[mm]	10 x 10 x 36
Materiali		Corpo: PP grigio; Guarnizione: EPDM
Materiale dado		1.4404 (AISI 316L)
Idoneità della catena portacavi		si

EVF155

Cavo di collegamento

VDOAF032VAS00,6P03STGF030VAS

Idoneità della catena portacavi	raggio di piegatura con utilizzo flessibile	min. 10 x diametro del cavo
	velocità di spostamento	max. 3,3 m/s con una lunghezza di spostamento di 5 m e max. accelerazione di 5 m/s²
	cicli di piegatura	> 1 Mio.
	sollecitazione alla torsione	± 180 °/m

Elementi di indicazione e comando

Indicazione	Stato di commutazione	1 x LED, giallo
	Funzionamento	1 x LED, verde

Osservazioni

Quantità	1 pezzo

Collegamento elettrico - connettore

Connettore: 1 x M8, diritto; codifica: A; Fermo: 1.4404 (AISI 316L); Contatti: dorato; Coppia di serraggio: 0,3...0,5 Nm

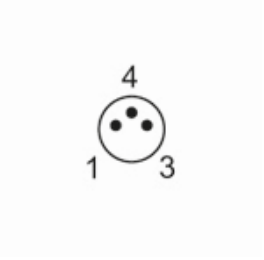

Collegamento elettrico

Cavo: 0,6 m, MPPE, senza alogeno, grigio, Ø 4,9 mm; 3 x 0,34 mm² (42 x Ø 0,1 mm)

Collegamento

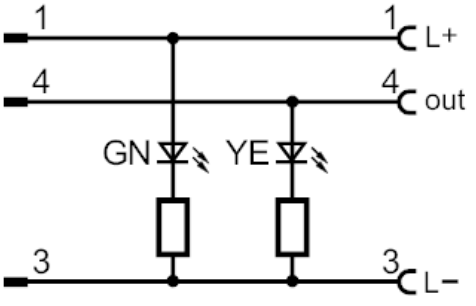

Collegamento elettrico - Presa
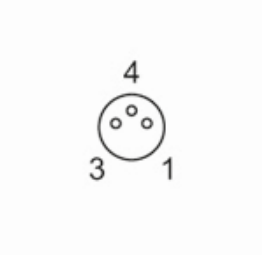
Connettore: 1 x M8, ad angolo; codifica: A; Fermo: 1.4404 (AISI 316L); Contatti: dorato; Coppia di serraggio: 0,3...0,5 Nm