EVF130

Cavo di collegamento con connettore femmina

ADOAF032VAS0002P03

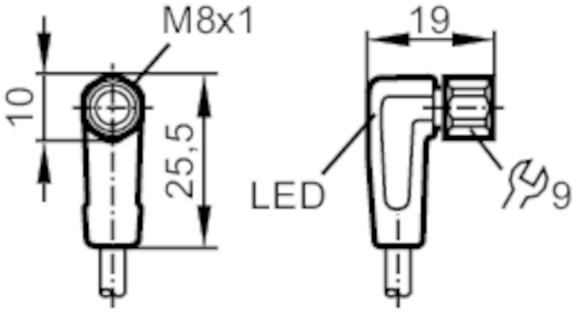

Applicazione		
Particolarità		senza silicone; senza alogeno; contatti dorati; Idoneità della catena portacavi
Applicazione		settori igienici e bagnati dell'industria alimentare
Senza silicone		si
Dati elettrici		
Tensione di esercizio	[V]	10...36 DC; (cULus: 10...30 DC)
Classe di isolamento		III
Capacità di corrente totale	[A]	3
Uscite		
Modello elettrico		PNP
Condizioni ambientali		
Temperatura ambiente	[°C]	-25...80
Temperatura ambiente mobile	[°C]	5...80
Grado di protezione		IP 65; IP 67; IP 68; IP 69K
Test / Certificazioni		
Certificazione UL		Tensione di alimentazione: Class 2
Dati meccanici		
Peso	[g]	68,2
Dimensioni	[mm]	19 x 10 x 25,5
Materiali		Corpo: PP nero trasparente; Guarnizione: EPDM
Materiale dado		1.4404 (AISI 316L)
Idoneità della catena portacavi		si

EVF130

Cavo di collegamento con connettore femmina

ADOAF032VAS0002P03

Idoneità della catena portacavi	raggio di piegatura con utilizzo flessibile	min. 10 x diametro del cavo
	velocità di spostamento	max. 3,3 m/s con una lunghezza di spostamento di 5 m e max. accelerazione di 5 m/s²
	cicli di piegatura	> 1 Mio.
	sollecitazione alla torsione	± 180 °/m

Elementi di indicazione e comando

Indicazione	Stato di commutazione	1 x LED, giallo
	Funzionamento	1 x LED, verde

Osservazioni

Quantità	1 pezzo

Collegamento elettrico

Cavo: 2 m, MPPE, senza alogeno, grigio, Ø 4,9 mm; 3 x 0,34 mm² (42 x Ø 0,1 mm)

Collegamento elettrico - Presa

Connettore: 1 x M8, ad angolo; codifica: A; Fermo: 1.4404 (AISI 316L); Contatti: dorato; Coppia di serraggio: 0,3...0,5 Nm

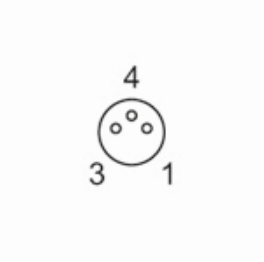

Collegamento

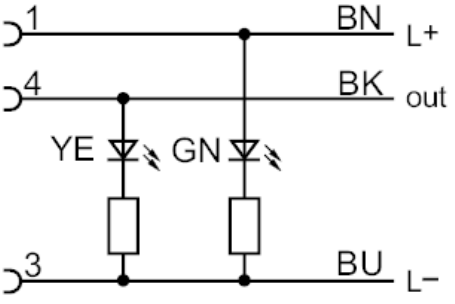

	Colori dei fili conduttori :
BK =	nero
BN =	marrone
BU =	blu