EC2084

Cavo di collegamento con connettore AMP

R360/CABLE/1,2M/SEALED

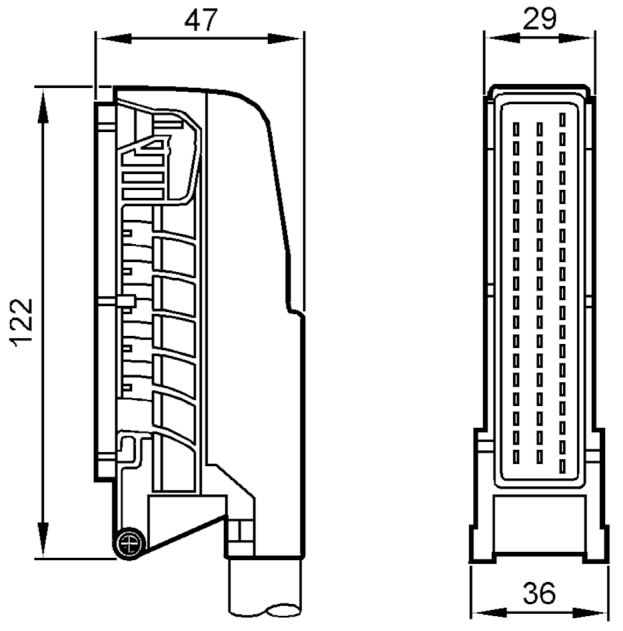

Dati elettrici		
Tensione di esercizio	[V]	30 AC / 36 DC

Dati meccanici		
Peso	[g]	975,2

Osservazioni	
Quantità	1 pezzo

Collegamento elettrico
Cavo: 1,2 m; 1 mm²
Connettore: 1 x AMP