E33706

Set di montaggio per LW2XXX

MOUNTING SET/LW/G1

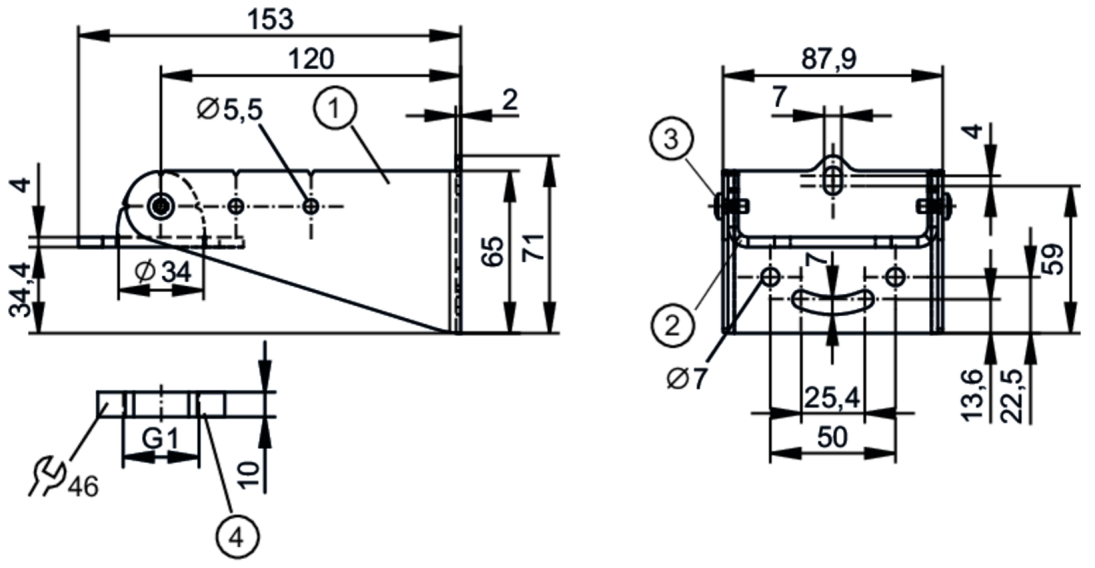

1 supporto da parete
2 piastra filettata
3 viti M5 x 10 (2x)
4 dado di fissaggio G1

Applicazione		
Modello		per sensori LW2xxx
Dati meccanici		
Peso	[g]	562,9
Materiali		1.4404 (AISI 316L)
Collegamento sensore		G 1
Accessori		
Fornitura		montaggio a parete e a soffitto
		Ghiera di fissaggio
Osservazioni		
Quantità		1 pezzo