ANT411

Testina di lettura/scrittura RFID HF

DTRHF FNRWIDUS03

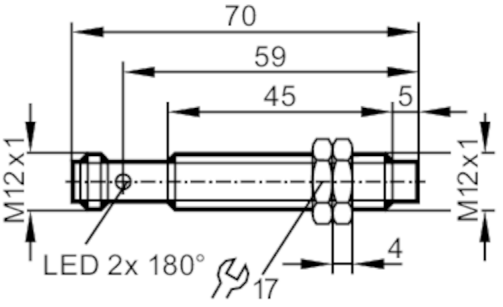

Applicazione			
Applicazione		rilevamento di oggetti su attrezzature di trasporto	
Certificazione apparecchiature radio per		USA; Canada; UE/RED; Australia; Giappone; Cina; Taiwan; India; Corea del Sud; Singapore; Ucraina	
Nota sulla certificazione radio		L'elenco dei paesi che applicano la direttiva europea sulle apparecchiature radio 2014/53/UE si trova nella sezione "Download".	
Dati elettrici			
Tensione di esercizio	[V]	19,2...28,8 DC; (Alimentazione solo tramite centralina di controllo DTE10x (secondo EN 60950-1))	
Corrente assorbita	[mA]	< 50	
Classe di isolamento		III	
Frequenza operativa	[MHz]	13,56	
Standard RFID		ISO 15693	
Campo di rilevamento			
Distanza testina di scrittura/ lettura frontale	[mm]	90	
Distanza testina di scrittura/ lettura laterale	[mm]	25	
Distanza dal TAG	[mm]	riferito a TAG a disco di 20 mm; I-CODE SLI	: ≤ 18
		solo per applicazioni statiche	
Interfacce			
Interfaccia di comunicazione		DATA / DTE10x	
Condizioni ambientali			
Temperatura ambiente	[°C]	-20...60	
Temperatura di immagazzinamento	[°C]	-25...80	
Grado di protezione		IP 67; IP 69K	
Test / Certificazioni			
Resistenza agli urti		EN 60068-2-27	40 g 6 ms / ricorrente
		EN 60068-2-27	50 g 11 ms / non ricorrente
Resistenza alle vibrazioni		EN 60068-2-6	20 g 10...2000 Hz
MTTF	[anni]	613,74	

ANT411

Testina di lettura/scrittura RFID HF

DTRHF FNRWIDUS03

Dati meccanici		
Peso	[g]	83,75
Corpo		cilindrico
Montaggio		montaggio non schermato
Dimensioni	[mm]	M12 x 1 / L = 70
Definizione filettatura		M12 x 1
Materiali		Corpo: acciaio inox; Tappo: PPS

Elementi di indicazione e comando		
Indicazione	Funzionamento	1 x LED, verde
	comunicazione TAG	1 x LED, giallo

Accessori	
Fornitura	dado 2 x M12 x 1

Osservazioni	
Osservazioni	
Quantità	1 pezzo

Collegamento elettrico

Connettore: 1 x M12; codifica: A
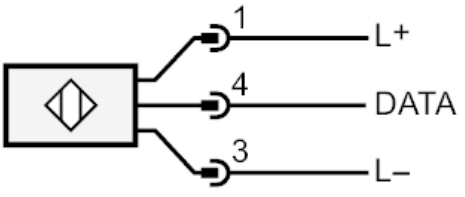
Collegamento