AL1325

Master IO-Link con interfaccia EtherNet/IP

IO-Link Master DL EIP 4P IP69K

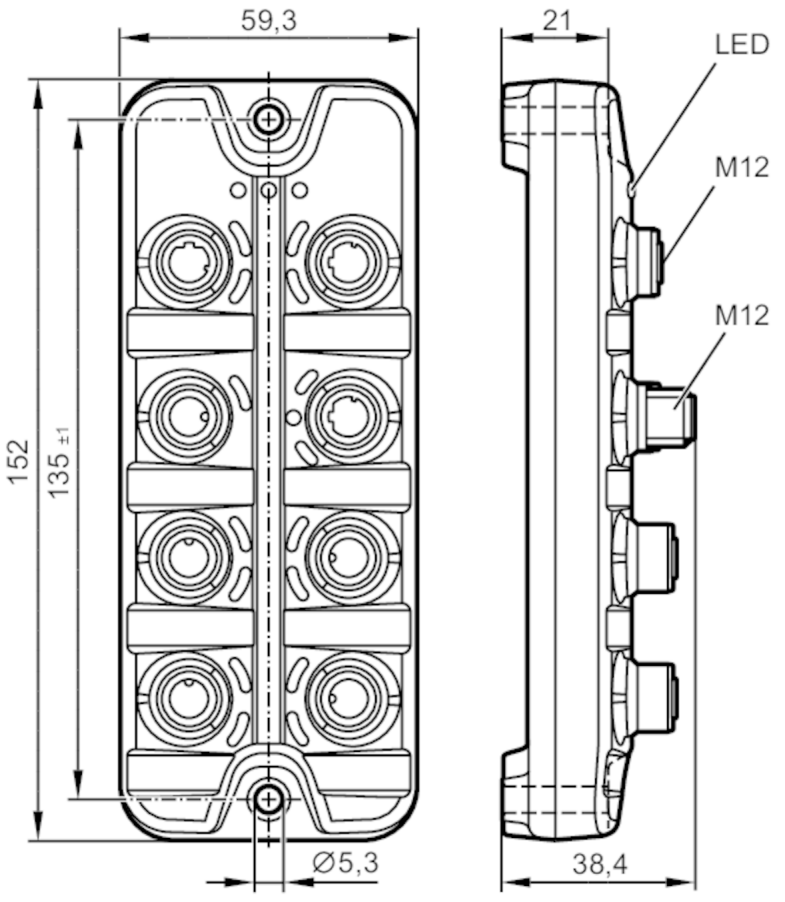

Applicazione		
Applicazione		Aree igieniche; Moduli I/O per applicazioni di campo
Funzione daisy-chain		interfaccia bus di campo
Dati elettrici		
Tensione di esercizio	[V]	20...28 DC; (US ; secondo SELV/PELV)
Corrente assorbita	[mA]	300...3900; (US)
Classe di isolamento		III
Alimentazione sensore US		
Capacità di corrente totale	[A]	3,6
Ingressi/Uscite		
Numero totale di ingressi e uscite		8; (configurabile)
Numero totale di ingressi e uscite		Numero degli ingressi digitali: 8; Numero delle uscite digitali: 4
Ingressi		
Numero degli ingressi digitali		8; (IO-Link Port Class A: 4 x 2)
Livello di commutazione High	[V]	11...28
Livello di commutazione Low	[V]	0...5

AL1325

Master IO-Link con interfaccia EtherNet/IP

IO-Link Master DL EIP 4P IP69K

Protezione da cortocircuito ingressi digitali		si
Uscite		
Numero delle uscite digitali		4; (IO-Link Port Class A: 4 x 1)
Capacità di corrente per uscita	[mA]	300
Resistente a cortocircuito		si
Interfacce		
Interfaccia di comunicazione		Ethernet; IO-Link
Ethernet - EtherNet/IP		
Standard di trasmissione		10Base-T; 100Base-TX
Velocità di trasmissione		10 MBit/s; 100 MBit/s
Protocollo		EtherNet/IP
Impostazioni di fabbrica		Indirizzo IP: 192.168.1.250
		subnet mask: 255.255.255.255
		indirizzo IP gateway: 0.0.0.0
		indirizzo MAC: vedere etichetta
Nota per le interfacce		DHCP, BOOTP, static
		DLR (Device Level Ring)
		topologie di rete supportate: linea
		anello
Ethernet - Internet of Things		
Standard di trasmissione		10Base-T; 100Base-TX
Velocità di trasmissione		10 MBit/s; 100 MBit/s
Protocollo		MQTT JSON
Impostazioni di fabbrica		Indirizzo IP: 169.254.x.x
		subnet mask: 255.255.0.0
		indirizzo IP gateway: 0.0.0.0
		indirizzo MAC: vedere etichetta
Nota per le interfacce		protocollo di sicurezza: HTTPS
IO-Link Master		
Tipo di trasmissione		COM1 (4,8 kBaud); COM2 (38,4 kBaud); COM3 (230,4 kBaud)
Versione IO-Link		1.1
Numero porte classe A		4
Condizioni ambientali		
Temperatura ambiente	[°C]	-25...60
Temperatura di immagazzinamento	[°C]	-25...85
Max. umidità relativa dell'aria ammessa	[%]	90
Grado di protezione		IP 65; IP 66; IP 67; IP 69K; (funzionamento con cappucci di protezione in acciaio inox: IP 69K)
Grado di protezione (NEMA 250)		6P
Grado di sporco		2
Fluidi chimici		ISO 16750-5 — HLP, CC, DB, DC, DD, CA
		NEMA 250 5.13.1 — AA

AL1325

Master IO-Link con interfaccia EtherNet/IP

IO-Link Master DL EIP 4P IP69K

Test / Certificazioni		
EMC	EN 61000-6-2	
	EN 61000-6-4	
Resistenza agli urti	DIN EN 60068-2-27	
Resistenza alle vibrazioni	DIN EN 60068-2-64 2009-04	
	DIN EN 60068-2-6 2008-10	

Dati meccanici		
Peso	[g]	320,9
Materiali		Corpo: PA grigio; Presa: 1.4404 (AISI 316L)
Materiale guarnizione		EPDM

Accessori	
Fornitura	Cappuccio di protezione: 1 x M12, acciaio inox, E12542

Osservazioni	
Osservazioni	Per maggiori informazioni fare riferimento alle istruzioni per l'uso.
Quantità	1 pezzo

Collegamento elettrico - Ethernet

Connettore: M12; codifica: D; Guarnizione: EPDM

EtherNet/IP X21, X22	
1	TX +
2	RX +
3	TX -
4	RX -
5	non collegato

IoT X23	
1	TX +
2	RX +
3	TX -
4	RX -
5	non collegato

Collegamento elettrico - Raccordo a processo

Connettore: M12; codifica: A; Guarnizione: EPDM

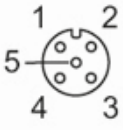

AL1325

Master IO-Link con interfaccia EtherNet/IP

IO-Link Master DL EIP 4P IP69K

IO-Link Port Class A X01...X04	
1	Alimentazione sensore (US) L+
2	Ingresso digitale
3	Alimentazione sensore (US) L-
4	C/Q IO-Link
5	non collegato

Collegamento elettrico - Tensione di alimentazione

Connettore: M12; codifica: A

X31	
1	+ 24 V DC (US)
2	non collegato
3	GND (US)
4	non collegato