PM1607

Transmetteur de pression affleurant

PM-001BREA01-E-ZVG/US

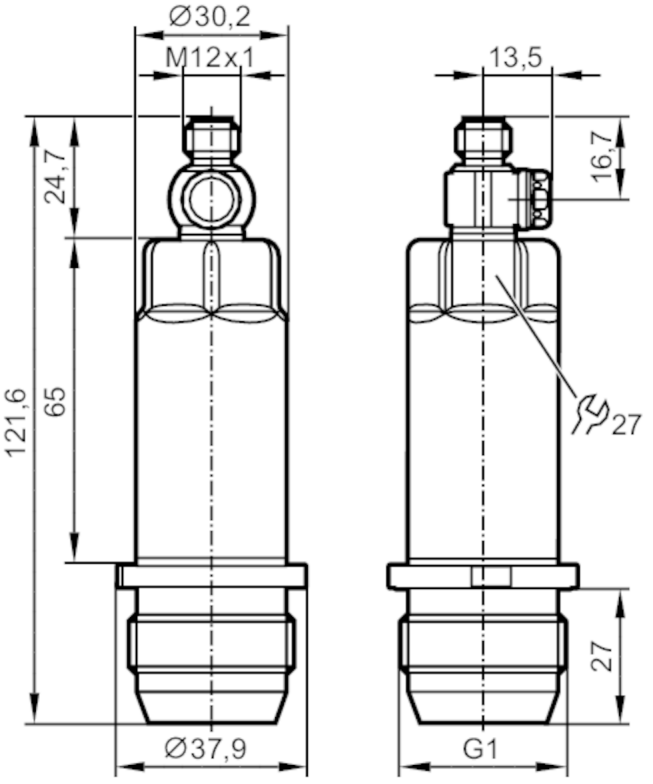

ACS CE CRN c UL us LISTED EC 1935/2004 EHEDG Tested FCM FDA IO-Link Reg31 UK CA

Caractéristiques du produit				
Nombre des entrées et sorties	Nombre des sorties TOR: 1; Nombre des sorties analogiques: 1			
Etendue de mesure	-0,05...1 bar	-50...1000 mbar	-0,73...14,5 psi	-5...100 kPa
Raccord process	taraudage G 1 filetage extérieur cône d'étanchéité			
Application				
Caractéristique spécifique	contacts dorés			
Elément de mesure	cellule de mesure de pression céramique-capacitif			
Surveillance de la température	non			
Application	affleurant pour l'industrie agroalimentaire et le secteur des boissons			
Fluides	fluides visqueux ou pulvérulents; milieux liquides et gazeux			
Température du fluide [°C]	-25...125; (150 max. 1h)			
Pression d'éclatement min.	30000 mbar	435 psi	3000 kPa	
Tenue en pression	10000 mbar	145 psi	1000 kPa	
Résistance à la dépression [mbar]	-1000			
Type de pression	pression relative			
Sans zone morte	oui			
PMSA pour des applications selon NEC [bar]	10			
Données électriques				
Tension d'alimentation [V]	18...30 DC			

PM1607

Transmetteur de pression affleurant

PM-001BREA01-E-ZVG/US

Résistance d'isolation min.	[MΩ]	100; (500 V DC)
Classe de protection		III
Protection inversion de polarité		oui
Principe de mesure		hydrostatique
Chien de garde intégré		oui
2 fils		
Consommation	[mA]	3,5...21,5
Retard à la disponibilité	[s]	1
3 fils		
Consommation	[mA]	< 45
Retard à la disponibilité	[s]	0,5
Entrées/sorties		
Nombre des entrées et sorties		Nombre des sorties TOR: 1; Nombre des sorties analogiques: 1
Sorties		
Nombre total de sorties		2
Sortie signal		signal analogique; IO-Link; (configurable)
Nombre des sorties TOR		1; (IO-Link)
Nombre des sorties analogiques		1
Sortie analogique (courant)	[mA]	4...20; (possibilité de mise à l'échelle)
Charge maxi	[Ω]	700; (Ub = 24 V; (Ub - 9 V) / 21.5 mA)
Résistance courts-circuits		oui
Protection surcharges		oui

Etendue de mesure / plage de réglage				
Etendue de mesure	-0,05...1 bar	-50...1000 mbar	-0,73...14,5 psi	-5...100 kPa
Sortie analogique/valeur min	-50...800 mbar	-0,73...11,6 psi	-5...80 kPa	
Sortie analogique/valeur max	150...1000 mbar	2,18...14,5 psi	15...100 kPa	
En pas de	0,5 mbar	0,01 psi	0,05 kPa	
Réglage usine	ASP = 0,0 bar	AEP = 1000 mbar		

Exactitude / déviations		
Répétabilité	[% du gain]	< ± 0,1; (en cas de variations de température < 10 K; Turn down 1:1)
Exactitude type	[% du gain]	< ± 0,2; (linéarité, y inclus l'hystérésis et la répétabilité, réglage des valeurs limites selon DIN EN CEI 62828-1)
Ecart de linéarité	[% du gain]	< ± 0,15; (Turn down 1:1)
Déviation hystérésis	[% du gain]	< ± 0,15; (Turn down 1:1)
Stabilité à long terme	[% du gain]	< ± 0,1; (Turn down 1:1; par an)
Coefficient de température point zéro	[% du gain / 10 K]	< ± 0,05; (0...70 °C)
Coefficient de température gain	[% du gain / 10 K]	< ± 0,15; (0...70 °C)

PM1607

Transmetteur de pression affleurant

PM-001BREA01-E-ZVG/US

Temps de réponse			
Amortissement sortie analogique dAA	[s]	0...4	
2 fils			
Temps de réponse indicielle de la sortie analogique	[ms]	30	
3 fils			
Temps de réponse indicielle de la sortie analogique	[ms]	7	
Interfaces			
Interface de communication		IO-Link	
Type de transmission		COM2 (38,4 kBaud)	
Révision IO-Link		1.1	
Standard SDCI		IEC 61131-9	
Profils		Digital Measuring Sensor (0x000A), Identification and Diagnosis (0x4000)	
Mode SIO		non	
Type de port maître requis		A	
Données process analogiques		3	
Temps de cycle de process min.	[ms]	3,2	
Résolution IO-Link pression	[mbar]	0,2	
Données process IO-Link (cyclique)		**Fonction**	**longueur en bits**
		pression	16
		état d'appareil	4
Fonctions IO-Link (acyclique)		étiquette électronique spécifique application; température interne	
DeviceID supportés		**Mode de fonctionnement**	**DeviceID**
		default	668
Conditions d'utilisation			
Température ambiante	[°C]	-25...80	
Température de stockage	[°C]	-40...100	
Indice de protection		IP 67; IP 68; IP 69K	
Tests / homologations			
CEM		DIN EN 61000-6-2	
		DIN EN 61000-6-3	
Tenue aux chocs		DIN EN 60068-2-27	50 g (11 ms)
Tenue aux vibrations		DIN EN 60068-2-6	20 g (10...2000 Hz)
MTTF	[Années]	323	
Remarque sur l'homologation		certificat usine à télécharger sur www.factory-certificate.ifm	
Homologation UL		N° d'agrément UL	J022
Données mécaniques			
Poids	[g]	339,45	
Matières		inox (1.4404 / 316L); PBT	
Matières en contact avec le fluide		céramique (99,9 % Al2O3); inox (1.4435 / 316L); caractéristiques de surface: Ra < 0,4 / Rz 4; PTFE	
Cycles de pression min.		100 millions	

PM1607

Transmetteur de pression affleurant

PM-001BREA01-E-ZVG/US

Couple de serrage	[Nm]	20
Raccord process		taraudage G 1 filetage extérieur cône d'étanchéité

Remarques

Unité d'emballage	1 pièces

Raccordement électrique

Connecteur: 1 x M12; codage: A; Contacts: doré

Raccordement

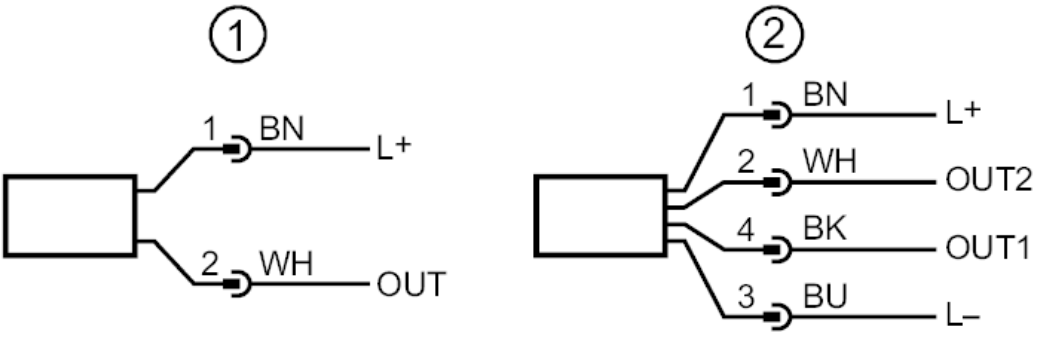

1	raccordement pour le fonctionnement 2 fils (Analogique)
2	raccordement pour le fonctionnement 3 fils (Analogique / IO-Link)
	OUT1 : IO-Link
	OUT2 : sortie analogique