OGH701

Cellule réflexion directe LASER

OGHLFNKG/US100

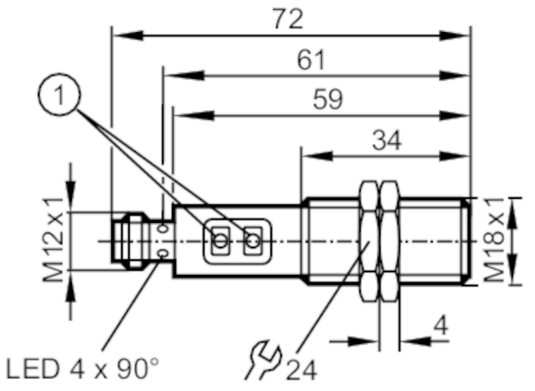

1 boutons de programmation

Caractéristiques du produit		
Type de lumière		lumière rouge
Classe de protection laser		1
Boîtier		boîtier fileté
Application		
Caractéristique spécifique		Suppression de l'arrière-plan
Principe de fonctionnement		Système réflexion directe
Données électriques		
Tension d'alimentation	[V]	10...36 DC
Consommation	[mA]	15
Classe de protection		II
Protection inversion de polarité		oui
Type de lumière		lumière rouge
Durée de vie typique	[h]	50000
Sorties		
Technologie		NPN
Fonction de sortie		éclairement / obscurcissement; (programmable)
Chute de tension max. sortie de commutation DC	[V]	2,5
Courant de sortie (au maintien) de la sortie de commutation DC	[mA]	200
Fréquence de commutation DC	[Hz]	1000
Protection courts-circuits		oui
Version protection courts-circuits		pulsé
Protection surcharges		oui
Zone de détection		
Portée	[mm]	20...200; (papier blanc 200 x 200 mm rémission 90 %)

OGH701

Cellule réflexion directe LASER

OGHLFNKG/US100

Portée objet blanc (rémission 90#%) [mm]	20...200	
Portée objet gris (rémission 18#%) [mm]	20...100	
Portée objet noir (rémission 6#%) [mm]	20...70	
Portée réglable	oui	
Diamètre de l'objet le plus petit détectable [mm]	1,5	
Diamètre max. du spot lumineux [mm]	1,2	
Suppression de l'arrière-plan	oui	
Conditions d'utilisation		
Température ambiante [°C]	-10...60	
Indice de protection	IP 65; IP 67	
Tests / homologations		
CEM	EN 60947-5-2	
Classe de protection laser	1	
Remarque protection laser	Attention:	lumière laser
	Classe laser:	1
		EN / IEC60825-1:2007
		EN / IEC60825-1:2014
		conforme à 21 CFR Part 1040 à l'exception des déviations suivant Laser Notice No. 50, juin 2007.
MTTF [Années]	497	
Données mécaniques		
Poids [g]	62,3	
Boîtier	boîtier fileté	
Dimensions [mm]	M18 x 1 / L = 72	
Désignation du filetage	M18 x 1	
Matières	inox (1.4404 / 316L); PA; LCP; EPDM; TPU	
Matière lentille	PMMA	
Afficheurs / éléments de service		
Indication	état de commutation	1 x LED, jaune
Accessoires		
Fourniture	écrous de fixation: 2	
Remarques		
Remarques	Tension d'alimentation "supply class 2" selon cULus	
Unité d'emballage	1 pièces	

OGH701

Cellule réflexion directe LASER

OGHLFNKG/US100

Raccordement électrique

Connecteur: 1 x M12; codage: A

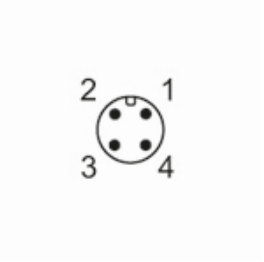

Raccordement

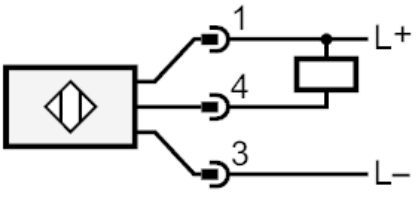

Diagrammes et courbes

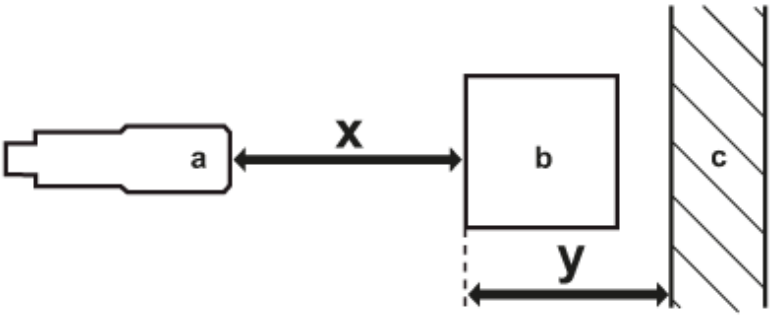

a: détecteur

b: objet

c: arrière-plan

x: distance détecteur / objet [mm]

y: distance min. objet / arrière-plan [mm]

OGH701

Cellule réflexion directe LASER

OGHLFNKG/US100

courbe de précision

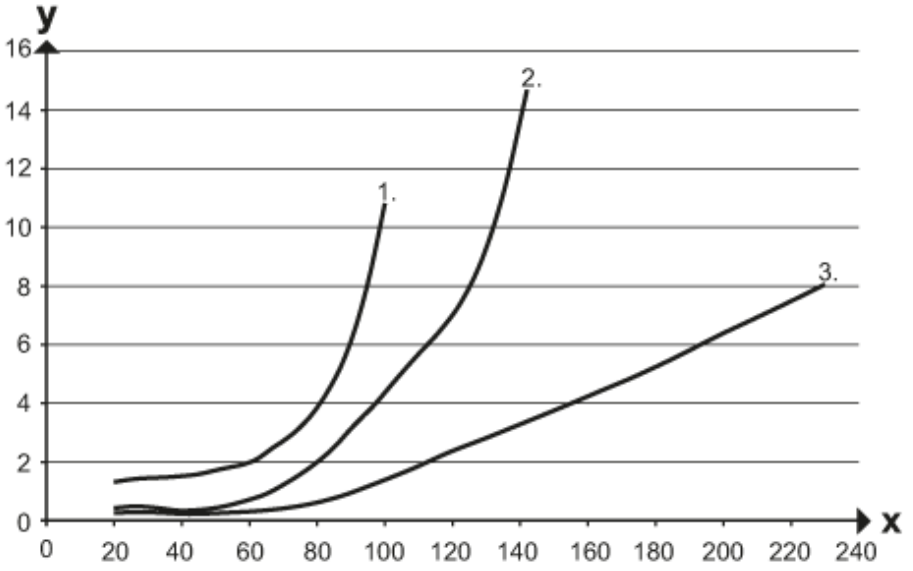

x: distance détecteur / objet [mm]

y: distance min. objet / arrière-plan [mm]

1 = objet noir (6 % rémission) , arrière-plan blanc (rémission 90 %)

2 = objet gris (18 % rémission) , arrière-plan blanc (rémission 90 %)

3 = objet blanc (90 % rémission) , arrière-plan blanc (rémission 90 %)