# MK501A

## Détecteur pour vérins à rainure en T

MKT3028BBPKG/G/0,3M/ZH/US/3D

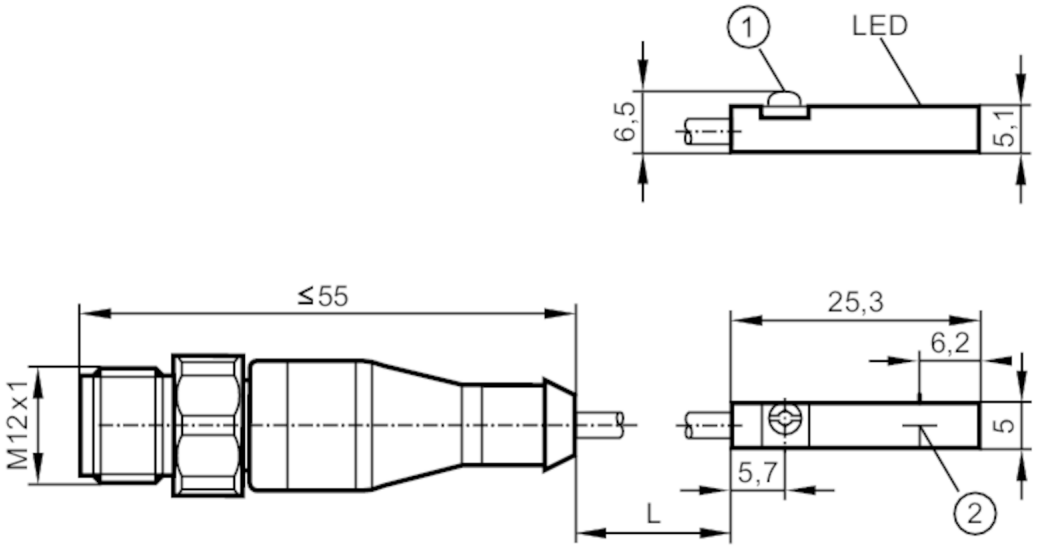


1 excentrique de fixation
2 Face active

| Caractéristiques du produit | | |
|---|---|---|
| Technologie | | PNP |
| Fonction de sortie | | normalement ouvert |
| Dimensions | [mm] | 25 x 5 x 6,5 |
| **Données électriques** | | |
| Tension d'alimentation | [V] | 10...30 DC |
| Consommation | [mA] | < 10 |
| Classe de protection | | III |
| Protection inversion de polarité | | oui |
| Retard à la disponibilité max. | [ms] | 30 |
| **Sorties** | | |
| Technologie | | PNP |
| Fonction de sortie | | normalement ouvert |
| Chute de tension max. sortie de commutation DC | [V] | 2,5 |
| Courant de sortie (au maintien) de la sortie de commutation DC | [mA] | 100 |
| Fréquence de commutation DC | [Hz] | 10000 |
| Protection courts-circuits | | oui |
| Protection surcharges | | oui |
| **Zone de détection** | | |
| Sensibilité magnétique | [mT] | 2,8 |
| Vitesse de passage | [m/s] | > 10 |

# MK501A

## Détecteur pour vérins à rainure en T

MKT3028BBPKG/G/0,3M/ZH/US/3D

| | | | |
|---|---|---|---|
| **Exactitude / déviations** | | | |
| Hystérésis | [mm] | < 1,5 | |
| Répétabilité | [mm] | < 0,2 | |
| **Conditions d'utilisation** | | | |
| Température ambiante | [°C] | -25...60 | |
| Indice de protection | | IP 65; IP 67 | |
| **Tests / homologations** | | | |
| Marquage ATEX | | II 3D Ex tc IIIC T125°C Dc X | |
| CEM | | EN 61000-4-2 ESD | - CD / 8 kV AD |
| | | EN 61000-4-3 rayonnement HF | 10 V/m |
| | | EN 61000-4-4 Burst | 2 kV |
| | | EN 61000-4-6 parasites HF conduits par le câble | 10 V |
| | | EN 55011 | classe B |
| MTTF | [Années] | 3694 | |
| **Données mécaniques** | | | |
| Poids | [g] | 52,4 | |
| Type de montage | | encastrable | |
| Type de montage | | excentrique de fixation à tête combinée fendue / six pans creux, cote sur plat 1,5 | |
| Type de vérin | | vérins à rainure en T; (peut être monté sur de différents types de vérins en cas d'utilisation avec les adaptateurs indiqués) | |
| Dimensions | [mm] | 25 x 5 x 6,5 | |
| Matières | | PA; inox | |
| **Afficheurs / éléments de service** | | | |
| Indication | | état de commutation | 1 x LED, jaune |
| **Accessoires** | | | |
| Fourniture | | accessoire de mémorisation: 1 | |
| | | clip de fixation pour câble: 1 | |
| | | Capot protecteur: 1 x T-Nut, E12259 | |
| **Remarques** | | | |
| Unité d'emballage | | 1 pièces | |

**Raccordement électrique - connecteur**

Câble: 0,3 m, PUR

Connecteur: 1 x M12; codage: A; Verrouillage: Ecrou hexagonal, orientable, inox

# MK501A

## Détecteur pour vérins à rainure en T

**MKT3028BBPKG/G/0,3M/ZH/US/3D**
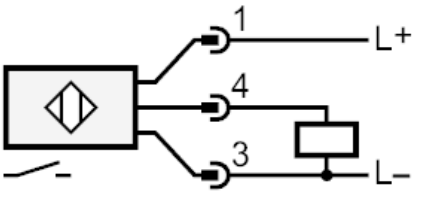
### Raccordement