IF9216

Détecteur inductif

IFA2004-ARKG/2M/PVC/WS/INOX

Cet article n'est plus disponible - entrée d'archives

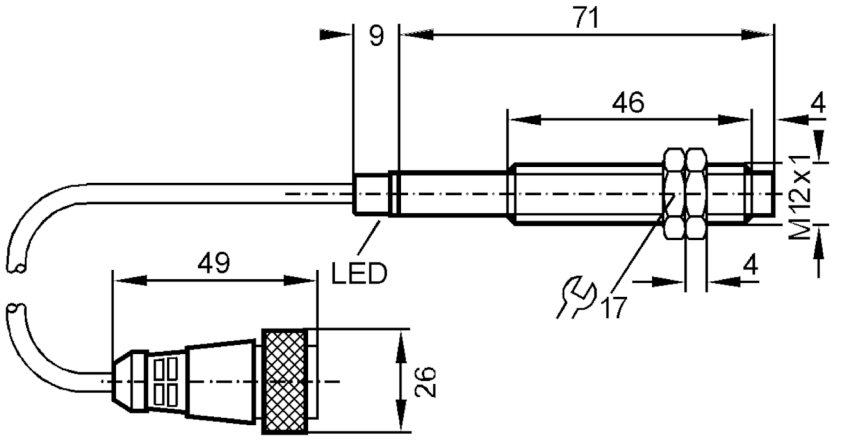

Caractéristiques du produit		
Technologie		PNP/NPN
Fonction de sortie		normalement ouvert
Portée	[mm]	4
Boîtier		boîtier fileté
Dimensions	[mm]	M12 x 1
Données électriques		
Tension d'alimentation	[V]	10...55 DC
Classe de protection		II
Protection inversion de polarité		oui
Sorties		
Technologie		PNP/NPN
Fonction de sortie		normalement ouvert
Chute de tension max. sortie de commutation DC	[V]	4,6
Courant de sortie minimum	[mA]	4
Courant résiduel max.	[mA]	0,6
Courant de sortie (au maintien) de la sortie de commutation DC	[mA]	400
Fréquence de commutation DC	[Hz]	1500
Protection courts-circuits		oui

IF9216

Détecteur inductif

IFA2004-ARKG/2M/PVC/WS/INOX

Version protection courts-circuits		pulsé
Protection surcharges		oui
Zone de détection		
Portée	[mm]	4
Portée réelle Sr	[mm]	4 ± 10 %
Portée de travail	[mm]	0...3,25
Exactitude / déviations		
Facteur de correction		acier: 1 / inox: 0,7 / laiton: 0,4 / aluminium: 0,3 / cuivre: 0,2
Hystérésis	[% de Sr]	1...15
Dérive du point de commutation	[% de Sr]	-10...10
Conditions d'utilisation		
Température ambiante	[°C]	-25...80
Indice de protection		IP 67
Tests / homologations		
CEM		EN 60947-5-2
Données mécaniques		
Boîtier		boîtier fileté
Type de montage		non encastrable
Dimensions	[mm]	M12 x 1
Désignation du filetage		M12 x 1
Matières		PBT; inox (1.4404 / 316L)
Afficheurs / éléments de service		
Indication		état de commutation: 1 x LED, jaune
Accessoires		
Fourniture		écrous de fixation: 2
Remarques		
Unité d'emballage		1 pièces

IF9216

Détecteur inductif

IFA2004-ARKG/2M/PVC/WS/INOX

Raccordement électrique

Câble: 2 m, PVC

Raccordement

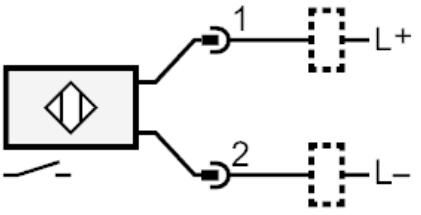

Connecteur: 1 x Ø 26 mm