ENC01A

Câble avec prise femelle

ADOGH040MSN0002H04/1G/1D

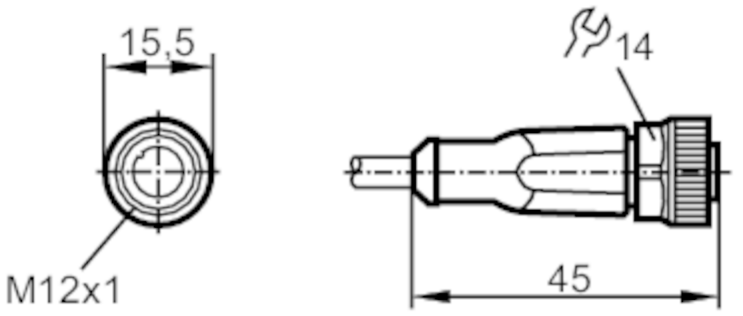

Application		
Caractéristique spécifique		Sans silicone; Sans halogène; contacts dorés
Sans silicone		oui
Pour ambiance peinture		oui
Données électriques		
Tension d'alimentation	[V]	< 30 DC
Classe de protection		II
Puissance d'entrée max.	[mW]	groupe II: 1000; groupe IIIB: 1000; groupe IIIC: 550 (Ta < 90 °C) / 650 (Ta < 70 °C) / 750 (Ta < 40 °C)
Courant de sortie total	[A]	1
Conditions d'utilisation		
Température ambiante	[°C]	-25...90
Remarque sur la température ambiante		Pour les applications à risques d'explosions : température ambiante selon le marquage sur le produit
Indice de protection		IP 67; (pour emploi en dehors de la zone explosive: IP 68 / IP 69K)
Tests / homologations		
Homologation		BVS 11 ATEX E 009 X; IECEx BVS 11.0002 X
Marquage ATEX		II 1G Ex ia IIB T6 Ga Ta: -25...80°C
		II 2G Ex ia IIC T6 Gb Ta: -25...80°C
		II 1D Ex ia IIIC T85°C Da Ta: -25...80°C
		II 1G Ex ia IIB T5 Ga Ta: -25...90°C
		II 2G Ex ia IIC T5 Gb Ta: -25...90°C
		II 1D Ex ia IIIC T95°C Da Ta: -25...90°C

ENC01A

Câble avec prise femelle

ADOGH040MSN0002H04/1G/1D

Classification de sécurité		
Capacité propre max.	[nF]	0,2
Inductance propre max.	[µH]	4

Données mécaniques		
Poids	[g]	101,8
Dimensions	[mm]	15,5 x 15,5 x 45
Matières		boîtier: TPU orange; Joint d'étanchéité: FKM
Matière écrou moleté		laiton, nickelé

Remarques	
Remarques	Pour un fonctionnement sûr, des conditions spécifiques s'appliquent aux applications en zone ATEX.
	Respecter les remarques correspondantes dans la notice d'utilisation (partie relative à la protection Ex).
Unité d'emballage	1 pièces

Raccordement électrique

Câble: 2 m, PUR, Sans halogène, bleu, Ø 4,9 mm; 4 x 0,34 mm² (42 x Ø 0,1 mm)

Raccordement électrique - Connecteur femelle

Connecteur: 1 x M12, droit; codage: A; Verrouillage: laiton, nickelé; Contacts: doré; Couple de serrage: 0,6...1,5 Nm

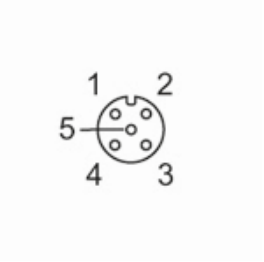

Raccordement

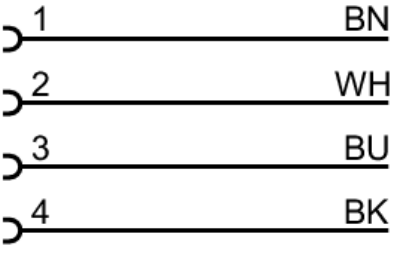

	Couleurs des fils conducteurs :
BK =	noir
BN =	brun
BU =	bleu
WH =	blanc