EC2084

Câble avec prise mâle AMP

R360/CABLE/1,2M/SEALED

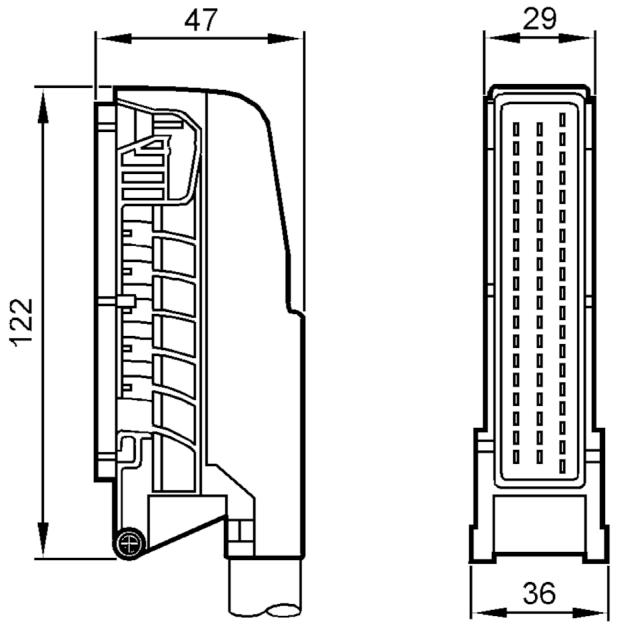

CE

Données électriques		
Tension d'alimentation	[V]	30 AC / 36 DC

Données mécaniques		
Poids	[g]	975,2

Remarques	
Unité d'emballage	1 pièces

Raccordement électrique
Câble: 1,2 m; 1 mm²
Connecteur: 1 x AMP