O5H504

Reflexlichttaster mit Hintergrundausblendung

O5H-FNKG/US100

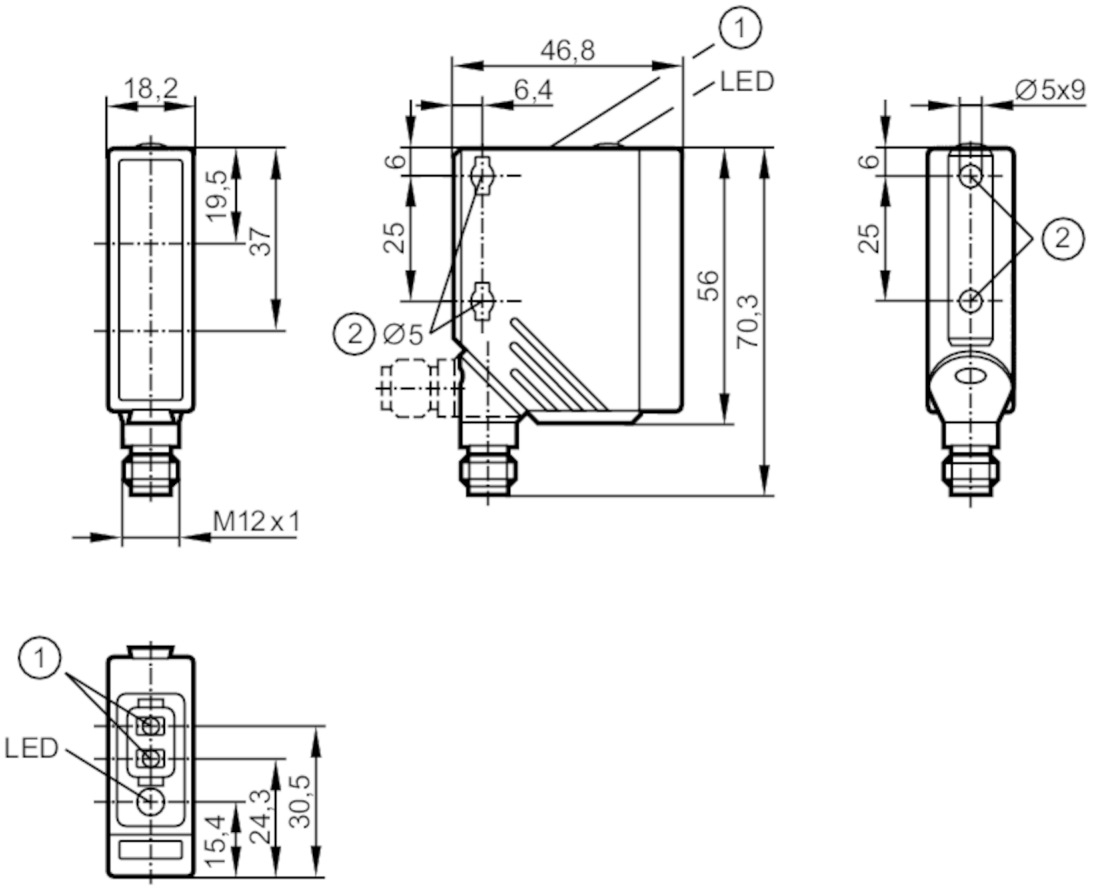

1 Programmiertasten
2 Bei Verwendung von Befestigungsschraube M5, Anzugsdrehmoment max. 2 Nm

Produktmerkmale		
Lichtart		Rotlicht
Gehäuse		Quaderförmig
Einsatzbereich		
Besondere Eigenschaft		Hintergrundausblendung
Funktionsprinzip		Reflexlichttaster
Elektrische Daten		
Betriebsspannung	[V]	10...36 DC
Stromaufnahme	[mA]	25
Schutzklasse		II
Verpolungsschutz		ja
Lichtart		Rotlicht
Wellenlänge	[nm]	624
Ausgänge		
Elektrische Ausführung		NPN
Ausgangsfunktion		Hell-/Dunkelschaltung; (programmierbar)
Max. Spannungsabfall Schaltausgang DC	[V]	2,5

O5H504

Reflexlichttaster mit Hintergrundausblendung

O5H-FNKG/US100

Dauerhafte Strombelastbarkeit des Schaltausgangs DC	[mA]	200
Schaltfrequenz DC	[Hz]	1000
Kurzschlussschutz		ja
Ausführung Kurzschlussschutz		getaktet
Überlastfest		ja
Erfassungsbereich		
Tastweite	[mm]	50...1800; (weißes Papier 200 x 200 mm 90 % Remission)
Tastweite Objekt weiß (90 % Remission)	[mm]	50...1800
Tastweite Objekt grau (18 % Remission)	[mm]	50...900
Tastweite Objekt schwarz (6 % Remission)	[mm]	50...600
Reich-/Tastweite einstellbar		ja
Max. Lichtfleckdurchmesser	[mm]	50
Lichtfleckabmessungen gelten für		Tastweite
Hintergrundausblendung vorhanden		ja
Umgebungsbedingungen		
Umgebungstemperatur	[°C]	-25...60
Schutzart		IP 67
Zulassungen / Prüfungen		
EMV		EN 60947-5-2
MTTF	[Jahre]	341
Mechanische Daten		
Gewicht	[g]	67,5
Gehäuse		Quaderförmig
Abmessungen	[mm]	56 x 18,2 x 46,8
Werkstoffe		Gehäuse: PA; Frontrahmen: Edelstahl; Bedienfeld: TPU
Optikwerkstoff		PMMA
Ausrichtung Optik		seitliche Optik
Anzeigen / Bedienelemente		
Anzeige		Schaltzustand: 1 x LED, gelb
Teach-Funktion		ja
Elektronisches Schloss		ja
Bemerkungen		
Bemerkungen		Betriebsspannung "supply class 2" gemäß cULus
Verpackungseinheit		1 Stück

O5H504

Reflexlichttaster mit Hintergrundausblendung

O5H-FNKG/US100

Elektrischer Anschluss

Steckverbindung: 1 x M12; Codierung: A

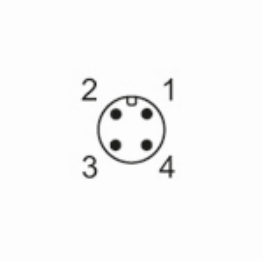

Anschluss

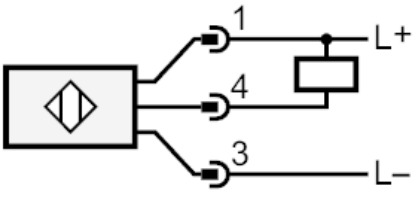

Diagramme und Kurven

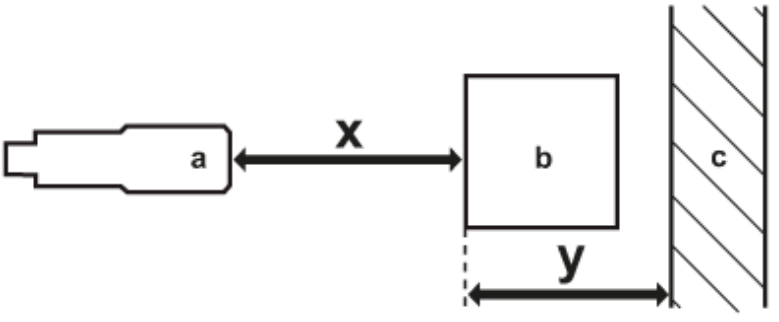

a: Sensor

b: Objekt

c: Hintergrund

x: Abstand Sensor / Objekt [mm]

y: min. Abstand Objekt / Hintergrund [mm]

O5H504

Reflexlichttaster mit Hintergrundausblendung

O5H-FNKG/US100

Genauigkeitskurve

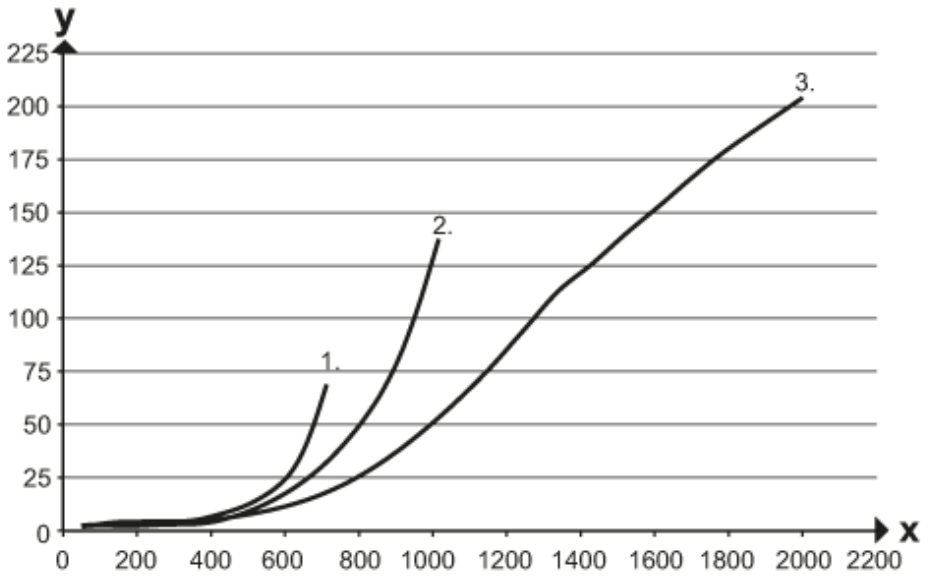

x: Abstand Sensor / Objekt [mm]

y: min. Abstand Objekt / Hintergrund [mm]

1 = Objekt schwarz (6 % Remission) , Hintergrund weiß (90 % Remission)

2 = Objekt grau (18 % Remission) , Hintergrund weiß (90 % Remission)

3 = Objekt weiß (90 % Remission) , Hintergrund weiß (90 % Remission)