IM001A

Induktiver Sensor

IME2020BFBOA/3D

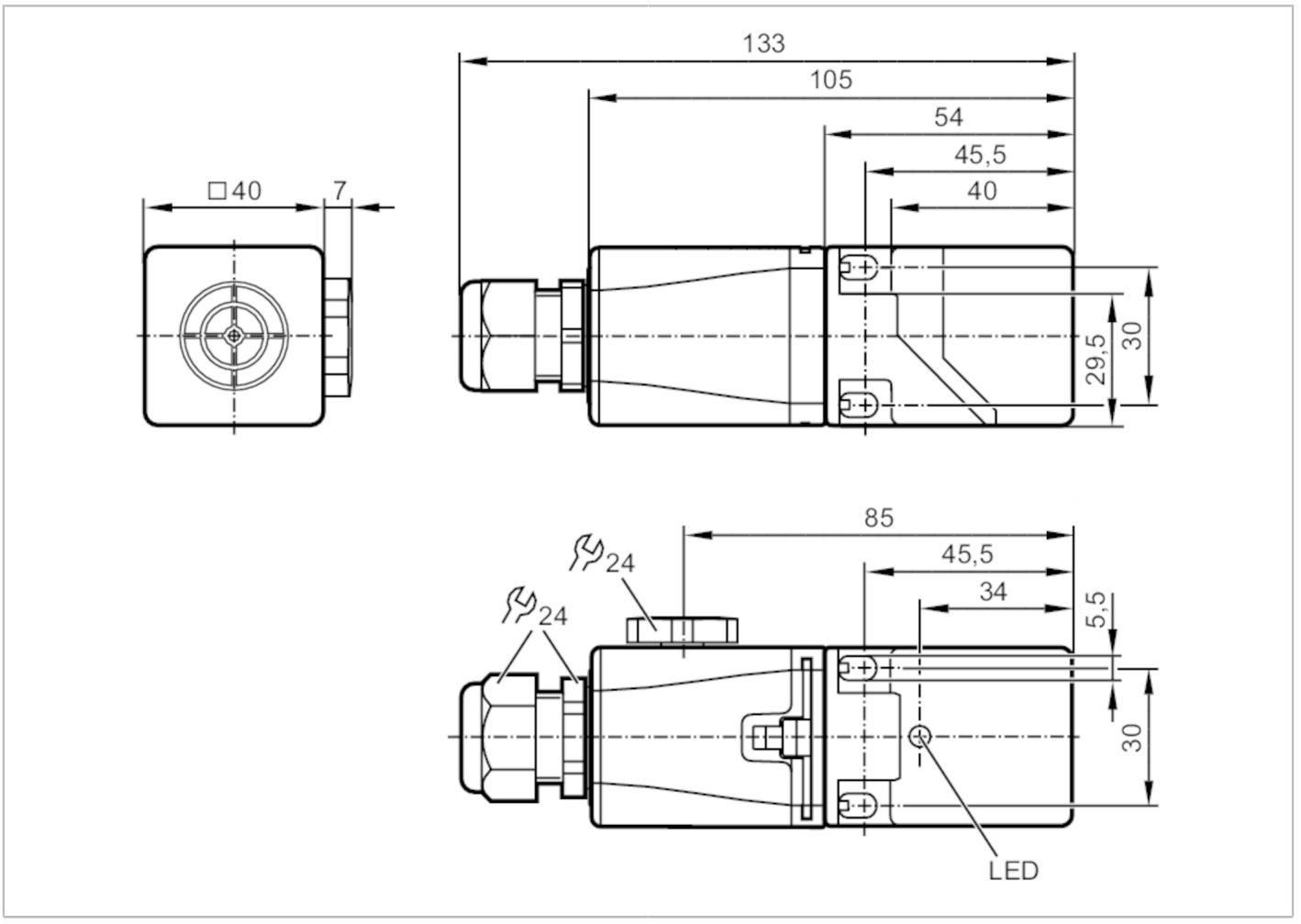

Produktmerkmale		
Ausgangsfunktion		Schließer / Öffner; (wählbar)
Schaltabstand	[mm]	20
Gehäuse		Quaderförmig
Abmessungen	[mm]	40 x 40 x 105
Elektrische Daten		
Betriebsspannung	[V]	20...250 AC/DC
Schutzklasse		II
Verpolungsfest		nein
Ausgänge		
Ausgangsfunktion		Schließer / Öffner; (wählbar)
Max. Spannungsabfall Schaltausgang DC	[V]	6
Max. Spannungsabfall Schaltausgang AC	[V]	6,5
Mindestlaststrom	[mA]	5
Max. Reststrom	[mA]	2,5 (250 V AC) / 1,3 (130 V AC) / 0,8 (24 V DC)

IM001A

Induktiver Sensor

IME2020BFBOA/3D

Dauerhafte Strombelastbarkeit des Schaltausgangs AC [mA]	150	
Dauerhafte Strombelastbarkeit des Schaltausgangs DC [mA]	100	
Kurzzeitige Strombelastbarkeit des Schaltausgangs [mA]	2200; (20 ms / 0,5 Hz)	
Schaltfrequenz AC [Hz]	10	
Schaltfrequenz DC [Hz]	10	
Hinweis zur Schaltfrequenz [Hz]	nur für ohmsche Lasten; 2 Hz bei Gebrauchskategorie AC-140	
Kurzschlussfest	nein	
Überlastfest	nein	
Erfassungsbereich		
Schaltabstand [mm]	20	
Realschaltabstand Sr [mm]	20 ± 10 %	
Arbeitsabstand [mm]	0...16,2	
Genauigkeit / Abweichungen		
Korrekturfaktor	Stahl: 1 / Edelstahl: 0,7 / Messing: 0,4 / Aluminium: 0,3 / Kupfer: 0,2	
Hysterese [% von Sr]	1...20	
Schaltpunktdrift [% von Sr]	-10...10	
Umgebungsbedingungen		
Umgebungstemperatur [°C]	-20...60	
Schutzart	IP 65; IP 67	
Zulassungen / Prüfungen		
ATEX Gerätekennzeichnung	II 3D Ex tc IIIC T95°C Dc X	
EMV	EN 60947-5-2	
MTTF [Jahre]	567	
Mechanische Daten		
Gewicht [g]	245,5	
Gehäuse	Quaderförmig	
Einbauart	bündig einbaubar	
Abmessungen [mm]	40 x 40 x 105	
Werkstoffe	PC; PA; Edelstahl	
Anzeigen / Bedienelemente		
Anzeige	Schaltzustand	1 x LED, gelb
Elektrischer Anschluss		
Erforderliche Absicherung	Miniatur-Sicherung gemäß IEC60127-2 Sheet 1; ≤ 2 A; flink; Die Sicherung außerhalb des explosionsgefährdeten Bereichs platzieren.	
Bemerkungen		
Bemerkungen	Empfehlung: Nach einem Kurzschluss das Gerät auf sichere Funktion prüfen.	
	5 Lagen der aktiven Schaltzone wählbar	
Verpackungseinheit	1 Stück	

IM001A

Induktiver Sensor

IME2020BFBOA/3D

Elektrischer Anschluss

Anschlussklemmen: 0,34...2,5 mm²; Leitungsmantel: Ø 5...9 mm
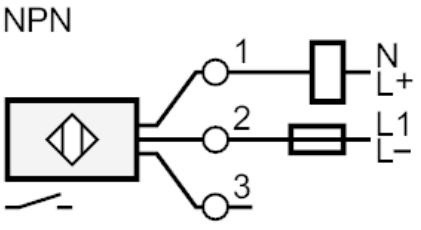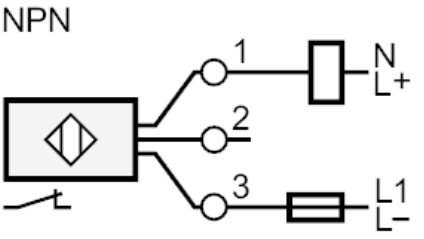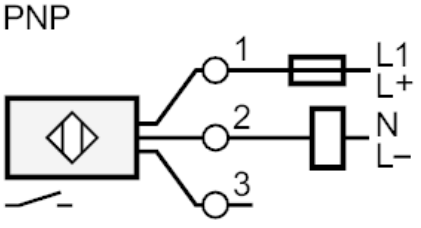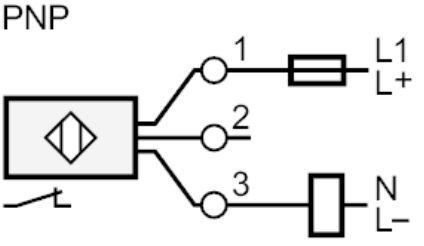
Anschluss