IIC222

Induktiver Sensor

IIK3015BAPKG/US-104

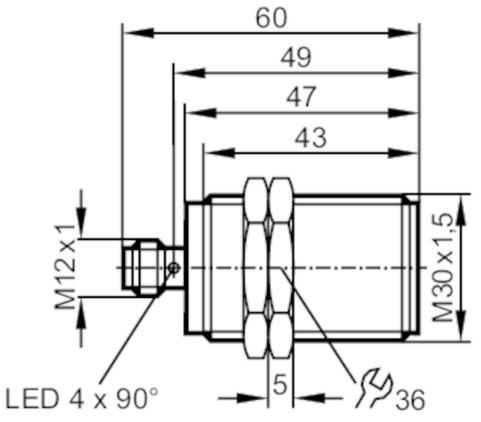

Produktmerkmale		
Elektrische Ausführung		PNP
Ausgangsfunktion		Öffner
Schaltabstand	[mm]	15
Gehäuse		Gewindebauform
Abmessungen	[mm]	M30 x 1,5 / L = 60
Einsatzbereich		
Besondere Eigenschaft		Vergoldete Kontakte; Erhöhter Schaltabstand
Applikation		Einsatz in Werkzeugmaschinen, Kühl- und Schmiermitteln
Elektrische Daten		
Betriebsspannung	[V]	10...36 DC
Stromaufnahme	[mA]	10; (24 V)
Schutzklasse		II
Verpolungsschutz		ja
Ausgänge		
Elektrische Ausführung		PNP
Ausgangsfunktion		Öffner
Max. Spannungsabfall Schaltausgang DC	[V]	2,5
Dauerhafte Strombelastbarkeit des Schaltausgangs DC	[mA]	200
Schaltfrequenz DC	[Hz]	100
Kurzschlussschutz		ja
Ausführung Kurzschlussschutz		getaktet
Überlastfest		ja
Erfassungsbereich		
Schaltabstand	[mm]	15
Arbeitsabstand	[mm]	0...12,1
Erhöhter Schaltabstand		ja

IIC222

Induktiver Sensor

IIK3015BAPKG/US-104

Genauigkeit / Abweichungen			
Korrekturfaktor		Stahl: 1 / Edelstahl: 0,7 / Messing: 0,5 / Aluminium: 0,4 / Kupfer: 0,3	
Hysterese	[% von Sr]	1...20	
Umgebungsbedingungen			
Umgebungstemperatur	[°C]	-25...70	
Schutzart		IP 68; ("Coolant")	
Zulassungen / Prüfungen			
EMV		EN 61000-4-2 ESD	4 kV CD / 8 kV AD
		EN 61000-4-3 HF gestrahlt	10 V/m
		EN 61000-4-4 Burst	2 kV
		EN 61000-4-5 Surge	0,5 kV line to line, Ri: 2 Ohm
		EN 61000-4-6 HF leitungsgebunden	10 V
		EN 55011	Klasse B
MTTF	[Jahre]	1083	
Mechanische Daten			
Gewicht	[g]	122,5	
Gehäuse		Gewindebauform	
Einbauart		bündig einbaubar	
Abmessungen	[mm]	M30 x 1,5 / L = 60	
Gewindebezeichnung		M30 x 1,5	
Werkstoffe		Gehäuse: Messing weißbronze-beschichtet; aktive Fläche: LCP farblos	
Anzeigen / Bedienelemente			
Anzeige		Schaltzustand	4 x 90° LED, gelb
Zubehör			
Lieferumfang		Befestigungsmuttern: 2	
Bemerkungen			
Verpackungseinheit		1 Stück	

Elektrischer Anschluss - Stecker

Steckverbindung: 1 x M12; Codierung: A; Kontakte: vergoldet

IIC222

Induktiver Sensor

IIK3015BAPKG/US-104
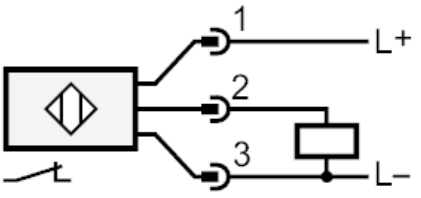
Anschluss