E40028

Prozessadapter für kleine Durchflussmengen

FLOW ADAPT M12X1 AL

Nicht mehr lieferbarer Artikel – Archiveintrag

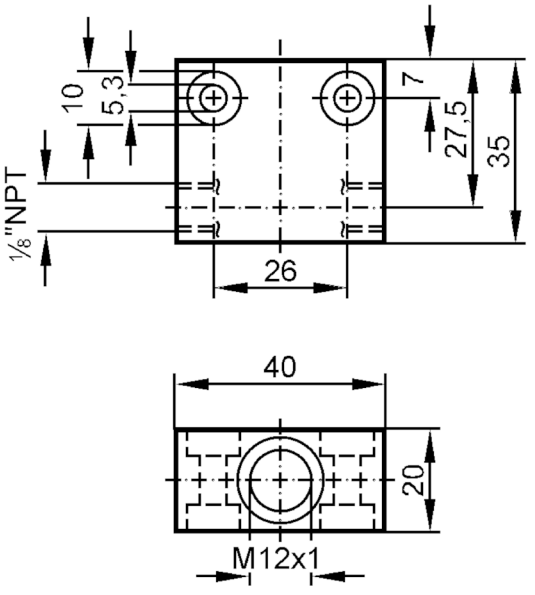

Einsatzbereich		
Ausführung		für Strömungssensoren und Strömungswächter M12 x 1
Mediumtemperatur	[°C]	0...80
Mess-/Einstellbereich		
Durchflussbereich	[ml/min]	2...50
Zulassungen / Prüfungen		
Druckgeräterichtlinie		Eine mögliche Einstufung nach DGRL ist anwendungsspezifisch und vom Anwender / Betreiber durchzuführen.
Sicherheitshinweise		Die Verträglichkeit zwischen Medium und Produktwerkstoff muss in allen Applikationen geprüft werden.
Mechanische Daten		
Montageart		Verschraubung; (1/8" NPT Einbaulage beliebig)
Abmessungen	[mm]	M12
Gewindebezeichnung		M12
Werkstoffe		AlCuMgPb (3.1645) schwarz eloxiert
Bemerkungen		
Verpackungseinheit		1 Stück