E30153

Einschweißadapter für Prozesssensoren

ADAPT M12-WELDING SHOULDER ACCESSORY

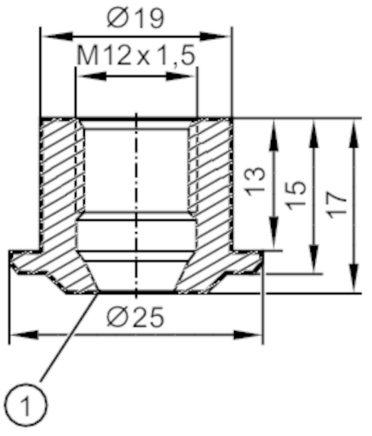

1 Dichtkante

EC 1935/2004

Einsatzbereich		
Mediumtemperatur	[°C]	< 250
Druckfestigkeit	[bar]	50
Zulassungen / Prüfungen		
Druckgeräterichtlinie		Eine mögliche Einstufung nach DGRL ist anwendungsspezifisch und vom Anwender / Betreiber durchzuführen.
Sicherheitshinweise		Die Verträglichkeit zwischen Medium und Produktwerkstoff muss in allen Applikationen geprüft werden.
Mechanische Daten		
Gewicht	[g]	36,2
Werkstoffe		1.4404 (Edelstahl / 316L)
Anzugsdrehmoment	[Nm]	5...20
Sensorikanschluss		M12 x 1,5 Dichtkonus
Prozessanschluss		Einschweißadapter Ø 25 mm
Bemerkungen		
Verpackungseinheit		1 Stück