U20302

Equerre de fixation

BRKT, M18, ANGLE

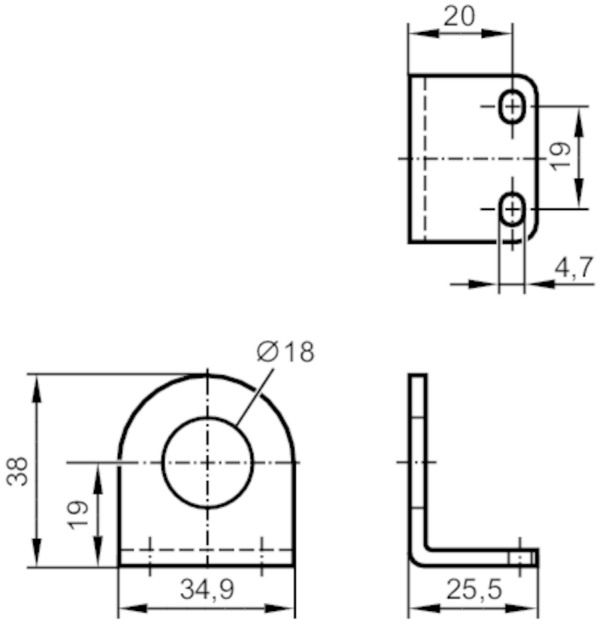

Application		
Version		pour boîtiers M18
Données mécaniques		
Poids	[g]	36,3
Dimensions	[mm]	M18 x 1
Désignation du filetage		M18 x 1
Matières		inox (1.4301/304)
Remarques		
Quantité		1 pièces