TD2837

Transmetteur de température avec affichage

TD-100CFEC01-A-ZVG/US

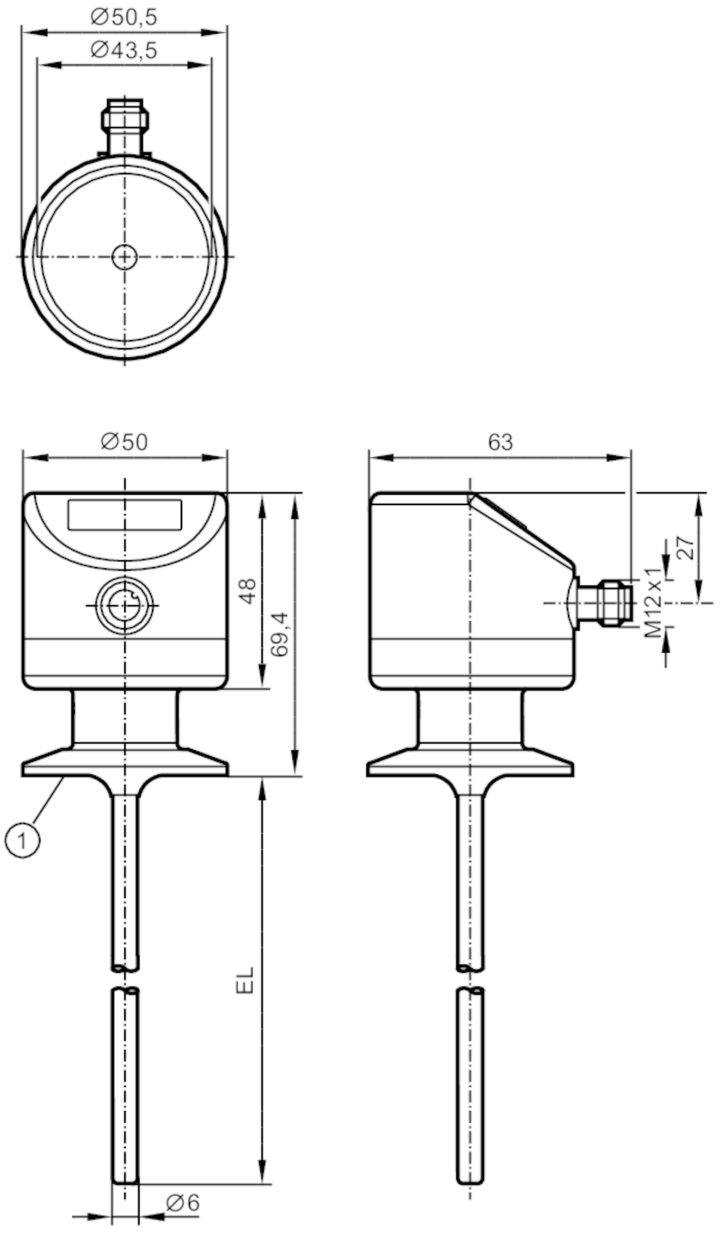

1 1,5" Clamp ISO 2852
EL = Longueur d'installation

CRN EC 1935/2004 EHEDG Certified FCM IO-Link

Caractéristiques du produit		
Nombre des entrées et sorties	Nombre des sorties analogiques: 1	
Etendue de mesure	-50...150 °C	-58...302 °F
Interface de communication	IO-Link	
Raccord process	Clamp DN25...DN40 (1...1,5") DIN 32676 (ISO 2852)	
Longueur d'installation EL [mm]	100	

Application	
Elément de mesure	1 x Pt 1000; (selon DIN EN 60751, classe A)

TD2837

Transmetteur de température avec affichage

TD-100CFEC01-A-ZVG/US

Fluides		milieux liquides et gazeux
Tenue en pression	[bar]	100
Résistance à la dépression	[mbar]	-1000
PMSA pour des applications selon NEC	[bar]	60
Données électriques		
Tension d'alimentation	[V]	18...32 DC; ("supply class 2" selon cULus)
Consommation	[mA]	< 50
Classe de protection		III
Protection contre l'inversion de polarité		oui
Retard à la disponibilité	[s]	2
Entrées/sorties		
Nombre des entrées et sorties		Nombre des sorties analogiques: 1
Sorties		
Nombre total de sorties		1
Sortie signal		signal analogique; IO-Link; (configurable)
Nombre des sorties analogiques		1
Sortie analogique (courant)	[mA]	4...20
Charge maxi	[Ω]	300
Protection courts-circuits		oui
Protection surcharges		oui
Etendue de mesure / plage de réglage		
Etendue de mesure		-50...150 °C / -58...302 °F
Réglage usine		0...100 °C
Résolution		
Résolution sortie analogique	[K]	0,04
Résolution affichage	[K]	0,1
Exactitude / dérives		
Précision sortie analogique	[K]	± 0,3 + (± 0,1 % MS)
Coefficient de température	[% du gain / 10 K]	0,1; (En cas de déviation de la condition de référence 25 °C)
Temps de réponse		
Temps de réponse dynamique T05 / T09	[s]	1 / 3
Interfaces		
Interface de communication		IO-Link
Type de transmission		COM2 (38,4 kBaud)
Révision IO-Link		1.1
Conditions d'utilisation		
Température ambiante	[°C]	-25...80
Température de stockage	[°C]	-40...100
Protection		IP 67; IP 68; IP 69K

TD2837

Transmetteur de température avec affichage

TD-100CFEC01-A-ZVG/US

Tests / Homologations		
CEM	DIN EN 61000-6-2	
	DIN EN 61000-6-3	
Tenue aux chocs	DIN IEC 68-2-27	50 g (11 ms)
Tenue aux vibrations	DIN IEC 68-2-6	10 g (10...2000 Hz)
MTTF [Années]	405	
Remarque sur l'homologation	certificat usine à télécharger sur www.factory-certificate.ifm	
Homologation UL	N° d'agrément UL	K001

Données mécaniques	
Poids [g]	339,5
Matières	inox (1.4404 / 316L); PEI; FKM
Matières en contact avec le fluide	inox (1.4404 / 316L) électropoli
Raccord process	Clamp DN25...DN40 (1...1,5") DIN 32676 (ISO 2852)
Caractéristiques de surface Ra/Rz des surfaces en contact avec le fluide	Ra: < 0,8
Diamètre de la sonde [mm]	6
Longueur d'installation EL [mm]	100

Afficheurs / éléments de service		
Indication		Visualisation digitale, 4 digits
		Unité d'affichage / indication d'état, °C / °F

Remarques	
Remarques	MS = échelle de mesure réglée
	Les valeurs de précision s'appliquent à de l'eau en circulation.
Quantité	1 pièces

Raccordement électrique

Connecteur: 1 x M12; codage: A

TD2837

Transmetteur de température avec affichage

TD-100CFEC01-A-ZVG/US
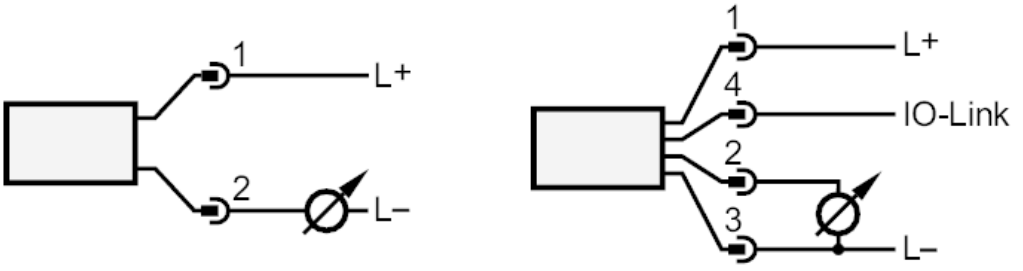
Raccordement