# ST3213

## Capteur de débit pour raccordement à un boîtier de contrôle

STR12ABBE1/20m

Cet article n'est plus disponible - entrée d'archives

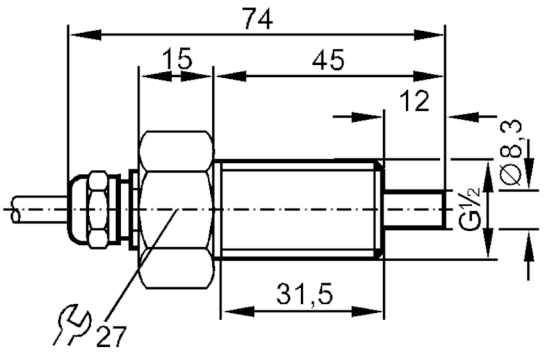


| | | |
|---|---|---|
| **Caractéristiques du produit** | | |
| Raccord process | | G 1/2 filetage extérieur |
| **Application** | | |
| Application | | zone 1 Ex |
| Température du fluide | [°C] | -25...80 |
| Tenue en pression | [bar] | 30 |
| Liquides | | |
| Application | | zone 1 Ex |
| Température du fluide | [°C] | -25...80 |
| Milieu gazeux | | |
| Température du fluide | [°C] | -25...80 |
| **Données électriques** | | |
| Raccordement au boîtier électronique | | VS 0100 Ex |
| **Etendue de mesure / plage de réglage** | | |
| Liquides | | |
| Plage de réglage | [cm/s] | 3...300 |
| Meilleure sensibilité | [cm/s] | 3...60 |
| Milieu gazeux | | |
| Plage de réglage | [cm/s] | 200...2000 |
| Meilleure sensibilité | [cm/s] | 100...800 |
| **Exactitude / dérives** | | |
| Gradient de température maxi du fluide | [K/min] | 15 |

# ST3213

## Capteur de débit pour raccordement à un boîtier de contrôle

STR12ABBE1/20m

| | | |
|---|---|---|
| **Temps de réponse** | | |
| Temps de réponse | [s] | 1...10 |
| Liquides | | |
| Temps de réponse | [s] | 1...10 |
| Milieu gazeux | | |
| Temps de réponse | [s] | 1...10 |
| **Conditions d'utilisation** | | |
| Protection | | IP 67 |
| **Données mécaniques** | | |
| Boîtier | | Sonde filetage |
| Matières | | inox 1.4571 (316Ti) |
| Raccord process | | G 1/2 filetage extérieur |
| **Remarques** | | |
| Quantité | | 1 pièces |
| **Raccordement électrique** | | |
| Câble: 20 m, PUR; 4 x 0,34 mm² | | |
| Raccordement | | |

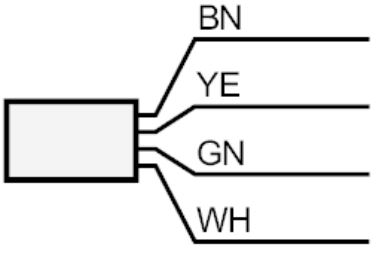


| | |
|---|---|
| | Couleurs des fils conducteurs : |
| BN = | brun |
| GN = | vert |
| WH = | blanc |
| YE = | jaune |