ST0516

Capteur de débit

SCG15ABBFPKG/US-100-IPF

Cet article n'est plus disponible - entrée d'archives

Article de remplacement: SI2100
Lorsque vous sélectionnez un autre article possible, veuillez tenir compte des données techniques qui peuvent différer !

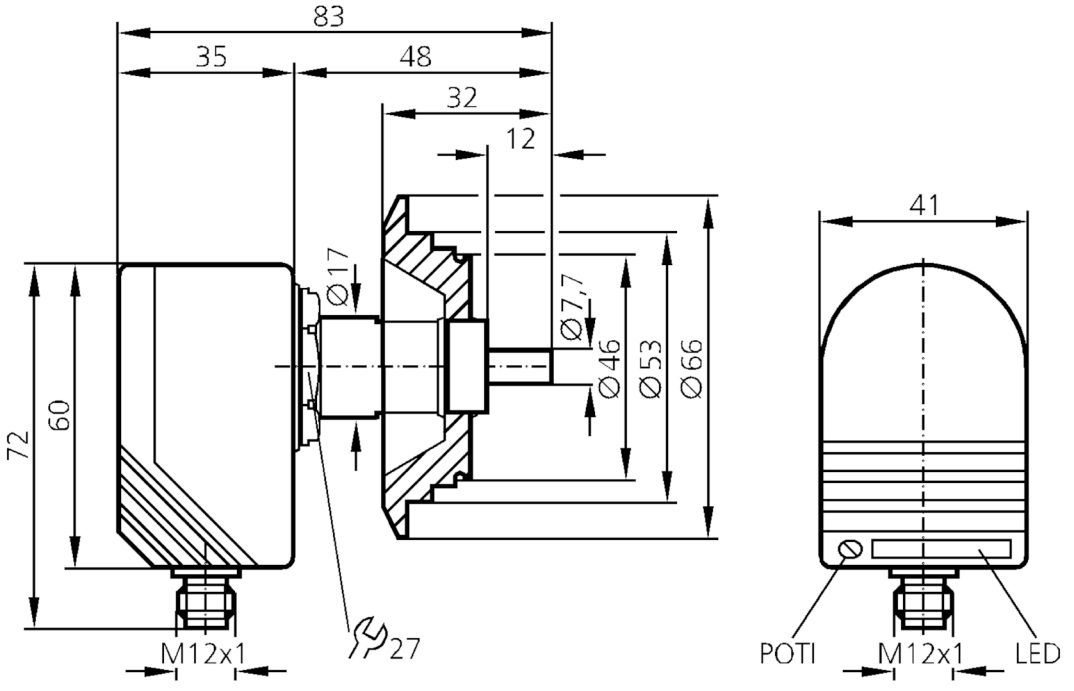

Caractéristiques du produit		
Nombre des entrées et sorties		Nombre des sorties TOR: 1
Raccord process		Varivent DN25
Application		
Application		applications aseptiques
Température du fluide	[°C]	-25...95
Tenue en pression	[bar]	30
Données électriques		
Tension d'alimentation	[V]	20...36 DC
Consommation	[mA]	< 45
Protection contre l'inversion de polarité		oui
Retard à la disponibilité	[s]	< 20

ST0516

Capteur de débit

SCG15ABBFPKG/US-100-IPF

Entrées/sorties		
Nombre des entrées et sorties		Nombre des sorties TOR: 1
Sorties		
Nombre total de sorties		1
Sortie signal		signal de commutation
Technologie		PNP
Nombre des sorties TOR		1
Fonction de sortie		normalement ouvert / fermé; (paramétrage)
Chute de tension max. sortie de commutation DC	[V]	2,5
Courant de sortie (au maintien) de la sortie de commutation DC	[mA]	400
Protection courts-circuits		oui
Version protection courts-circuits		pulsé
Protection surcharges		oui
Etendue de mesure / plage de réglage		
Plage de réglage	[cm/s]	3...300
Meilleure sensibilité	[cm/s]	3...60
Exactitude / dérives		
Gradient de température maxi du fluide	[K/min]	15
Temps de réponse		
Temps de réponse	[s]	1...10
Logiciel / programmation		
Sensibilité		potentiomètre
Conditions d'utilisation		
Température ambiante	[°C]	-20...30
Protection		IP 67
Données mécaniques		
Dimensions	[mm]	72 x 41 x 83
Matières		PBT GF20
Matières en contact avec le fluide		inox 1.4571 (316Ti)
Raccord process		Varivent DN25
Afficheurs / éléments de service		
Indication	Fonction	11 x LED
Remarques		
Quantité		1 pièces

ST0516

Capteur de débit

SCG15ABBFPKG/US-100-IPF

Raccordement électrique

Connecteur: 1 x M12; codage: A

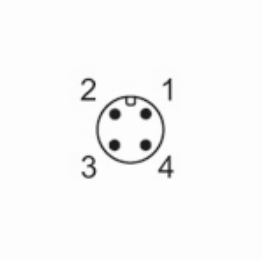
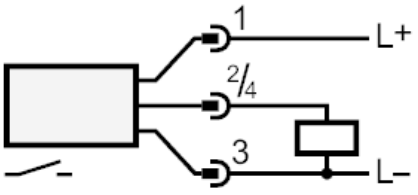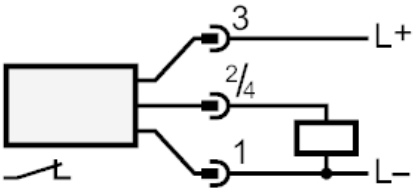
Raccordement