SI1002

Capteur de débit

SID10ADBFPKG/US-100-IPF

Cet article n'est plus disponible - entrée d'archives

Article de remplacement: SI5002
Lorsque vous sélectionnez un autre article possible, veuillez tenir compte des données techniques qui peuvent différer !

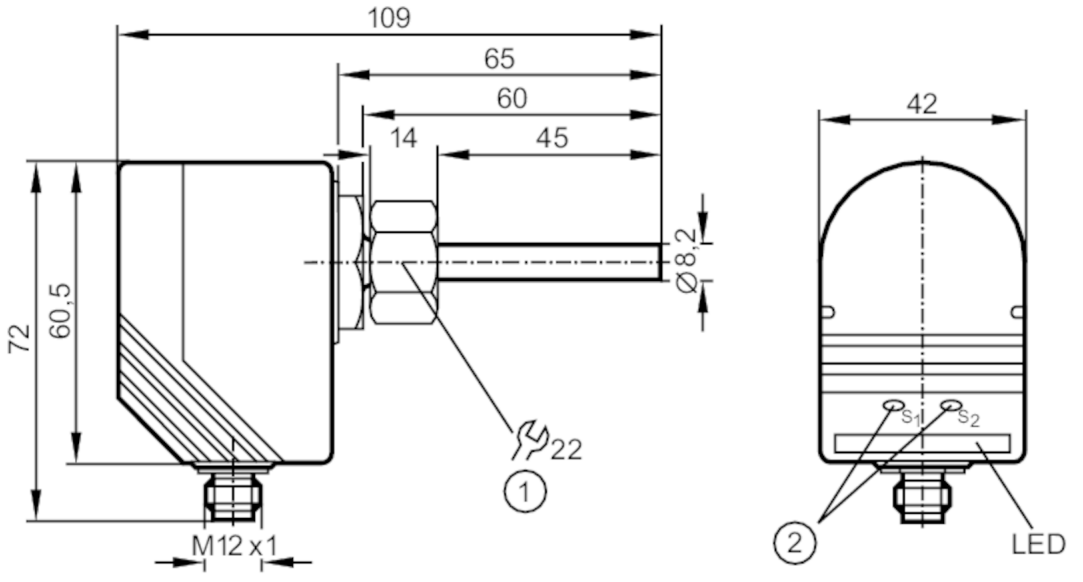

1 Taraudage M18 x 1,5
2 boutons-poussoir de réglage

Caractéristiques du produit		
Nombre des entrées et sorties		Nombre des sorties TOR: 2
Raccord process		M18 x 1,5 Taraudage
Application		
Fluides		Liquides; Milieu gazeux
Température du fluide	[°C]	-25...80
Tenue en pression	[bar]	300
Liquides		
Température du fluide	[°C]	-25...80
Milieu gazeux		
Température du fluide	[°C]	-25...80
Données électriques		
Tension d'alimentation	[V]	20...36 DC; (selon TBTS/TBTP)
Consommation	[mA]	< 90
Protection contre l'inversion de polarité		oui
Retard à la disponibilité	[s]	15; (signalé optiquement)

SI1002

Capteur de débit

SID10ADBFPKG/US-100-IPF

Entrées/sorties		
Nombre des entrées et sorties		Nombre des sorties TOR: 2
Sorties		
Nombre total de sorties		2
Sortie signal		signal de commutation
Technologie		PNP
Nombre des sorties TOR		2
Fonction de sortie		normalement ouvert / fermé; (paramétrage)
Chute de tension max. sortie de commutation DC	[V]	2,5
Courant de sortie (au maintien) de la sortie de commutation DC	[mA]	250
Protection courts-circuits		oui
Version protection courts-circuits		pulsé
Protection surcharges		oui
Etendue de mesure / plage de réglage		
Liquides		
Plage de réglage	[cm/s]	3...300
Meilleure sensibilité	[cm/s]	3...60
Milieu gazeux		
Plage de réglage	[cm/s]	200...3000
Meilleure sensibilité	[cm/s]	200...800
Exactitude / dérives		
Gradient de température maxi du fluide	[K/min]	300
Temps de réponse		
Temps de réponse	[s]	1...10
Liquides		
Temps de réponse	[s]	1...10
Milieu gazeux		
Temps de réponse	[s]	1...10
Logiciel / programmation		
Sensibilité		Bouton-poussoir
Conditions d'utilisation		
Température ambiante	[°C]	-25...80
Protection		IP 67
Tests / Homologations		
Tenue aux chocs		DIN IEC 68-2-27 — 50 g (11 ms)
Tenue aux vibrations		DIN EN 60068-2-6 — 20 g (55...2000 Hz)
Données mécaniques		
Dimensions	[mm]	M18 x 1,5
Désignation du filetage		M18 x 1,5

SI1002

Capteur de débit

SID10ADBFPKG/US-100-IPF

Matières	PBT GF20
Matières en contact avec le fluide	inox (1.4404 / 316L); Joint torique: FPM 8 x 1,5 gr 80° Shore A
Raccord process	M18 x 1,5 Taraudage

Afficheurs / éléments de service

Indication	Fonction	10 x LED, 3 couleurs

Remarques

Quantité	1 pièces

Raccordement électrique

Connecteur: 1 x M12; codage: A
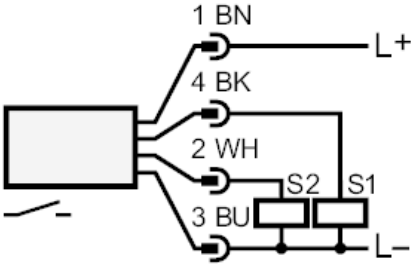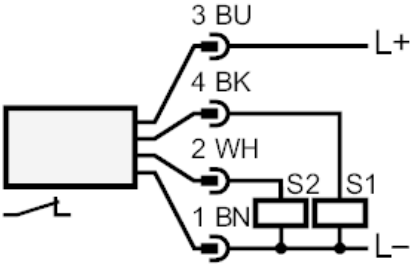
Raccordement