SF521A

Capteur de débit pour raccordement à un boîtier de contrôle

SFG18ABB/2G /6M

Cet article n'est plus disponible - entrée d'archives

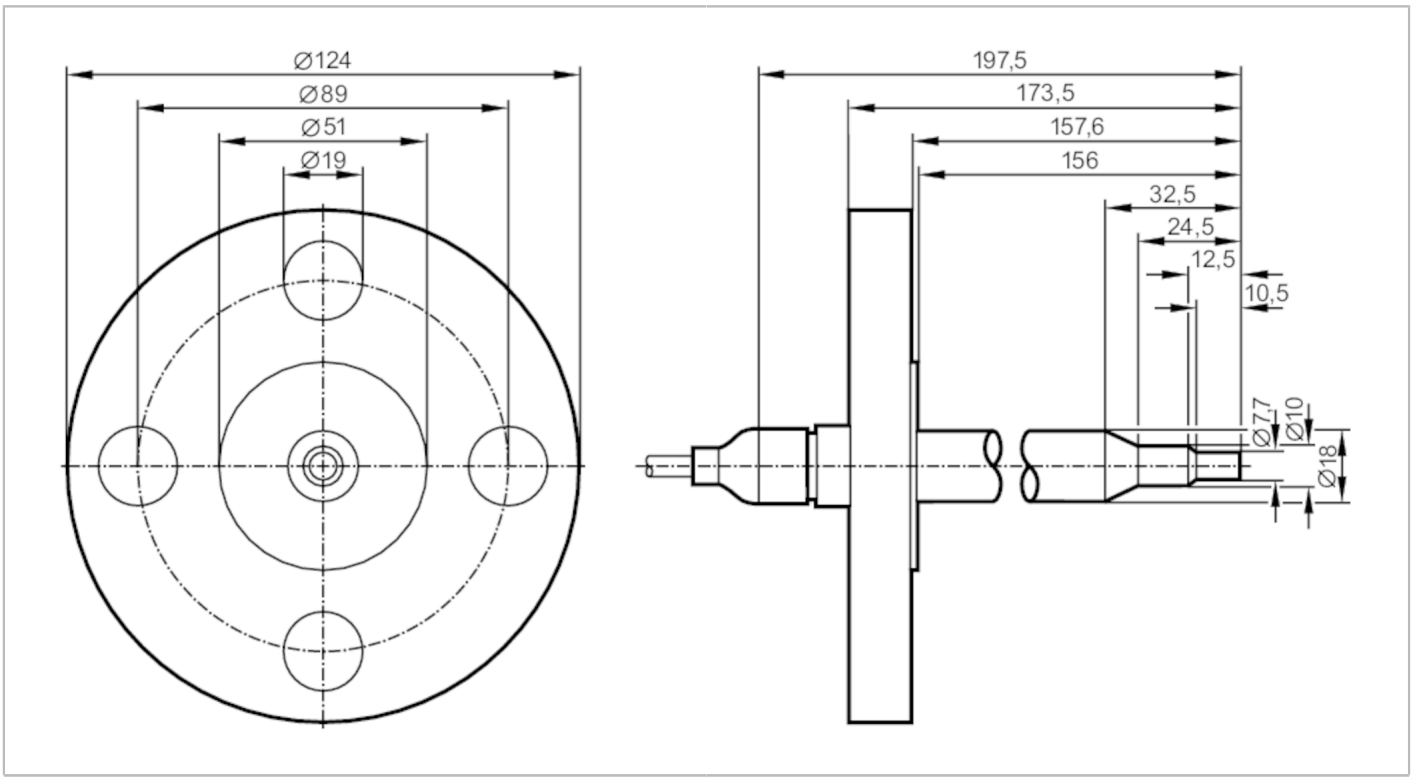

Caractéristiques du produit		
Longueur de la sonde L	[mm]	156
Raccord process		ANSIB 16.5 (1 in; 300 lb/sq.in)
Application		
Application		haute plage de température
Fluides		Liquides; Milieu gazeux
Température du fluide	[°C]	-20...70
Tenue en pression	[bar]	30
Données électriques		
Raccordement au boîtier électronique		VS2000 Exi (PTB 01 ATEX 2075)
Etendue de mesure / plage de réglage		
Longueur de la sonde L	[mm]	156
Liquides		
Plage de réglage	[cm/s]	3...300
Meilleure sensibilité	[cm/s]	3...60
Milieu gazeux		
Plage de réglage	[cm/s]	200...2000
Meilleure sensibilité	[cm/s]	200...800

SF521A

Capteur de débit pour raccordement à un boîtier de contrôle

SFG18ABB/2G /6M

Exactitude / dérives			
Gradient de température maxi du fluide	[K/min]	15	
Temps de réponse			
Temps de réponse	[s]	1...10	
Conditions d'utilisation			
Température ambiante	[°C]	-20...70	
Protection		IP 67	
Tests / Homologations			
Marquage ATEX		Ex II 2G Ex ia IIC T4 Gb	
Tenue aux chocs		DIN IEC 68-2-27	40 g (11 ms)
Tenue aux vibrations		DIN IEC 68-2-6	10 g (55...2000 Hz)
Données mécaniques			
Poids	[g]	2,665	
Boîtier		cylindrique	
Dimensions	[mm]	Ø 18	
Matières		inox (1.4404 / 316L)	
Matières en contact avec le fluide		inox (1.4404 / 316L)	
Raccord process		ANSIB 16.5 (1 in; 300 lb/sq.in)	
Remarques			
Remarques		En principe, les examens de type selon 94/9/CE (ATEX) prennent en compte seulement les conditions atmosphériques (0,8...1,1 bar).	
		Pour les pressions en dehors de cette plage, l'utilisation doit être évaluée et approuvée par l'utilisateur.	
		Respecter la notice d'utilisation et le certificat d'examen de type	
Quantité		1 pièces	

SF521A

Capteur de débit pour raccordement à un boîtier de contrôle

SFG18ABB/2G /6M

Raccordement électrique

Câble: 6 m, TPE-S; Longueur de câble max.: 100 m; 5 x 0,34 mm²

Raccordement

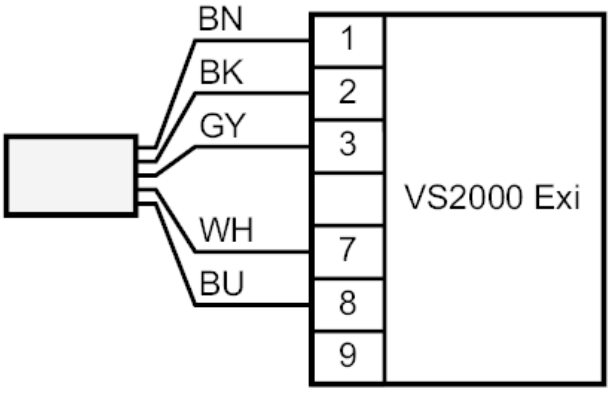

	Couleurs des fils conducteurs :
BN =	brun
BU =	bleu
BK =	noir
WH =	blanc
GY =	gris