PP7024

Capteur de pression avec cellule de mesure céramique

PP-010-RBG14-QFRKG/US/ /V

Cet article n'est plus disponible - entrée d'archives

Article de remplacement: PP7554 ou PP0524
Lorsque vous sélectionnez un autre article possible, veuillez tenir compte des données techniques qui peuvent différer !

PP755x = DC pnp, PP052x = DC npn

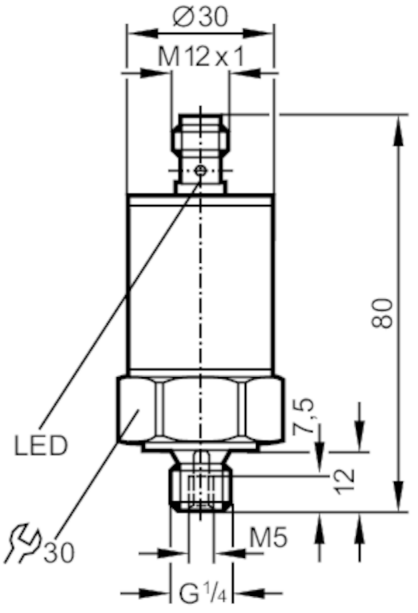

Caractéristiques du produit				
Nombre des entrées et sorties		Nombre des sorties TOR: 2		
Etendue de mesure		0...10 bar	0...145 psi	0...1000 kPa
Raccord process		taraudage G 1/4 filetage extérieur Taraudage:M5		
Application				
Système		contacts dorés		
Application		pour les applications industrielles		
Fluides		milieux liquides et gazeux		
Température du fluide	[°C]	-25...80		
Pression d'éclatement min.		150 bar	2175 psi	15000 kPa
Tenue en pression		50 bar	725 psi	5000 kPa
Type de pression		pression relative		
Données électriques				
Tension d'alimentation	[V]	9,6...30 DC; (PP2000 avec capteur: > 18)		
Consommation	[mA]	< 45		
Résistance d'isolation min.	[MΩ]	100; (500 V DC)		
Classe de protection		III		
Protection contre l'inversion de polarité		oui		

PP7024

Capteur de pression avec cellule de mesure céramique

PP-010-RBG14-QFRKG/US/ /V

Retard à la disponibilité [s]	0,3		
Entrées/sorties			
Nombre des entrées et sorties	Nombre des sorties TOR: 2		
Sorties			
Nombre total de sorties	2		
Sortie signal	signal de commutation		
Technologie	PNP/NPN		
Nombre des sorties TOR	2		
Fonction de sortie	normalement ouvert / fermé; (paramétrage)		
Chute de tension max. sortie de commutation DC [V]	2		
Courant de sortie (au maintien) de la sortie de commutation DC [mA]	250		
Fréquence de commutation DC [Hz]	< 170		
Protection courts-circuits	oui		
Version protection courts-circuits	pulsé		
Protection surcharges	oui		
Etendue de mesure / plage de réglage			
Etendue de mesure	0...10 bar	0...145 psi	0...1000 kPa
Point de consigne haut SP	0,1...9,99 bar	1...145 psi	10...999 kPa
Point de consigne bas rP	0,05...9,94 bar	1...144 psi	5...994 kPa
En pas de	0,01 bar	1 psi	1 kPa
Exactitude / dérives			
Exactitude du seuil [% du gain]	< ± 1,5		
Répétabilité [% du gain]	< ± 0,1; (en cas de variations de température < 10 K)		
Exactitude type [% du gain]	< ± 0,25 (BFSL) / < ± 0,5 (LS); (BFSL = Best Fit Straight Line (la meilleure droite); LS = réglage des valeurs limites)		
Ecart de linéarité [% du gain]	< ± 0,5		
Déviation hystérésis [% du gain]	< ± 0,1		
Stabilité à long terme [% du gain]	< ± 0,1; (par an)		
Coefficient de température point zéro [% du gain / 10 K]	< ± 0,2; (-25...80 °C)		
Coefficient de température gain [% du gain / 10 K]	< ± 0,3; (-25...80 °C)		
Temps de réponse			
Temps de réponse [ms]	< 3		
Amortissement valeur process dAP [s]	0...4		
Logiciel / programmation			
Sensibilité	unité de programmation / fonction Teach		

PP7024

Capteur de pression avec cellule de mesure céramique

PP-010-RBG14-QFRKG/US/ /V

Interfaces			
Interface de communication		EPS	
Conditions d'utilisation			
Température ambiante	[°C]	-25...80	
Température de stockage	[°C]	-40...100	
Protection		IP 67	
Tests / Homologations			
CEM		EN 61000-4-2 ESD	4 kV CD / 8 kV AD
		EN 61000-4-3 rayonnement HF	10 V/m
		EN 61000-4-4 Burst	2 kV
		EN 61000-4-6 parasites HF conduits par le câble	10 V
Tenue aux chocs		DIN IEC 68-2-27	50 g (11 ms)
Tenue aux vibrations		DIN IEC 68-2-6	20 g (10...2000 Hz)
Données mécaniques			
Matières		inox (1.4301/304); PA	
Matières en contact avec le fluide		inox (1.4305/303); céramique; FKM	
Cycles de pression min.		100 millions	
Raccord process		taraudage G 1/4 filetage extérieur Taraudage:M5	
Dispositif d'aiguillage intégré		non (peut être inséré ultérieurement)	
Afficheurs / éléments de service			
Indication		Disponibilité	LED, vert
		Indication de commutation	2 x LED, jaune
Fonction Teach		oui	
Remarques			
Quantité		1 pièces	

Raccordement électrique

Connecteur: 1 x M12; codage: A; Contacts: dorées

PP7024

Capteur de pression avec cellule de mesure céramique

PP-010-RBG14-QFRKG/US/ /V
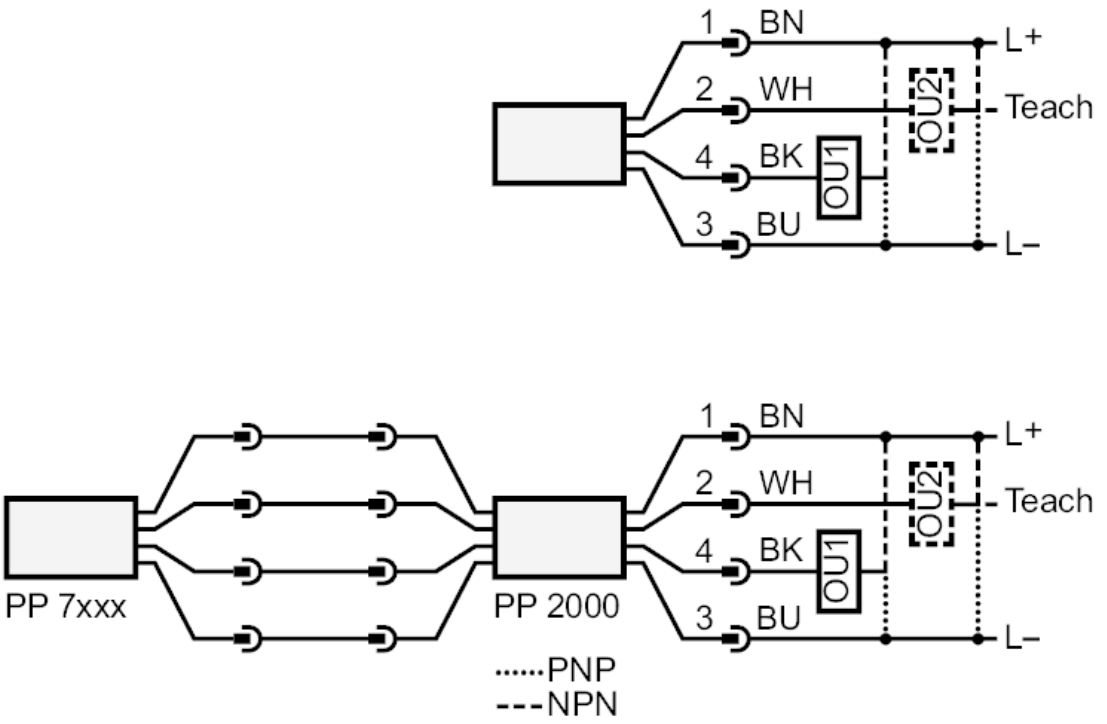
Raccordement