PA9021

Transmetteur de pression avec cellule de mesure céramique

PA-250-SBR14-B-DVG/US/V

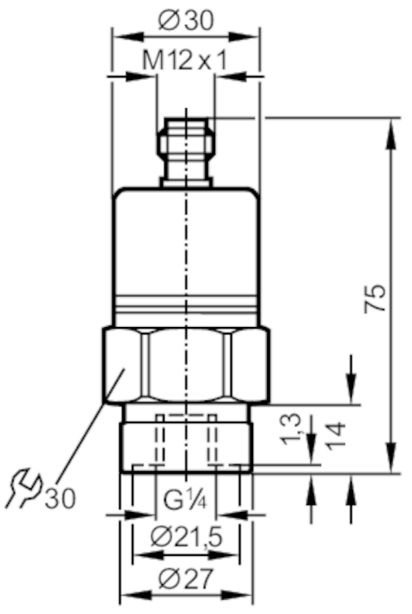

Caractéristiques du produit			
Nombre des entrées et sorties	Nombre des sorties analogiques: 1		
Etendue de mesure	0...250 bar	0...3625 psi	0...25 MPa
Raccord process	taraudage G 1/4 Taraudage		
Application			
Système	contacts dorés		
Application	pour les applications industrielles		
Fluides	milieux liquides et gazeux		
Approprié sous réserve pour	utilisation dans des gaz à des pressions > 25 bar seulement sur demande		
Température du fluide [°C]	-25...90; (sur demande: -40...90 °C)		
Pression d'éclatement min.	850 bar	12300 psi	85 MPa
Tenue en pression	400 bar	5800 psi	40 MPa
Type de pression	pression relative		
Données électriques			
Tension d'alimentation [V]	16...32 DC		
Consommation [mA]	< 18		
Résistance d'isolation min. [MΩ]	100; (500 V DC)		
Classe de protection	III		
Protection contre l'inversion de polarité	oui		
Entrées/sorties			
Nombre des entrées et sorties	Nombre des sorties analogiques: 1		
Sorties			
Nombre total de sorties	1		

PA9021

Transmetteur de pression avec cellule de mesure céramique

PA-250-SBR14-B-DVG/US/V

Sortie signal		signal analogique		
Nombre des sorties analogiques		1		
Sortie analogique (tension)	[V]	0...10		
Résistance de charge min.	[Ω]	2000		
Protection surcharges		oui		
Etendue de mesure / plage de réglage				
Etendue de mesure		0...250 bar	0...3625 psi	0...25 MPa
Exactitude / dérives				
Répétabilité	[% du gain]	< 0,1; (en cas de variations de température < 10 K)		
Exactitude type	[% du gain]	< ± 0,25 (BFSL) / < ± 0,5 (LS); (BFSL = Best Fit Straight Line (la meilleure droite); LS = réglage des valeurs limites)		
Stabilité à long terme	[% du gain]	< ± 0,05; (par 6 mois)		
Coefficient de température point zéro	[% du gain / 10 K]	0,1; (0...80 °C)		
Coefficient de température gain	[% du gain / 10 K]	0,2; (0...80 °C)		
Temps de réponse				
Temps de réponse de la sortie analogique pour un pic	[ms]	3		
Conditions d'utilisation				
Température ambiante	[°C]	-25...80		
Température de stockage	[°C]	-40...100		
Protection		IP 68; IP 69K		
Tests / Homologations				
CEM		EN 61000-4-2 ESD	4 kV CD / 8 kV AD	
		EN 61000-4-3 rayonnement HF	30 V/m	
		EN 61000-4-4 Burst	2 kV	
		EN 61000-4-6 parasites HF conduits par le câble	10 V	
		émission de parasites	selon la directive automobile 2004/104/CE	
		CISPR 25		
		immunité aux parasites	selon la directive automobile 2004/104/CE	
		ISO 11452-2 rayonnement HF	100 V/m	
		ISO 7637-2 pulse	niveau de sévérité 4	
Tenue aux chocs		DIN EN 60068-2-27	50 g (11 ms)	
		DIN EN 61373	Catégorie 3	
Tenue aux vibrations		DIN EN 60068-2-6	20 g (10...2000 Hz)	
		DIN EN 61373	Catégorie 2	
MTTF	[Années]	478		
Homologation UL		N° d'agrément UL	J008	
Directive relative aux équipements sous pression		règles de l'art; utilisable pour des fluides du groupe 2; fluides du groupe 1 sur demande		
Applications ferroviaires		DIN EN 50155 / IEC 60571	Klasse T3, C1, S1	

PA9021

Transmetteur de pression avec cellule de mesure céramique

PA-250-SBR14-B-DVG/US/V

Données mécaniques

Poids	[g]	224
Matières		inox (1.4404 / 316L); FKM; PA; EPDM/X
Matières en contact avec le fluide		inox (1.4305/303); céramique; FKM
Cycles de pression min.		100 millions
Raccord process		taraudage G 1/4 Taraudage
Dispositif d'aiguillage intégré		non (peut être inséré ultérieurement)

Remarques

Quantité	1 pièces

Raccordement électrique

Connecteur: 1 x M12; codage: A; Contacts: dorées
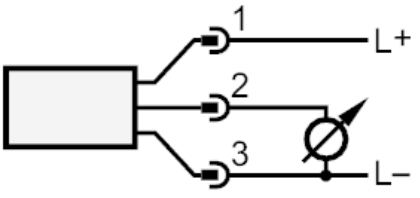
Raccordement