# O6T215

## Système réflexion directe

O6TIFPKG/AS/4P

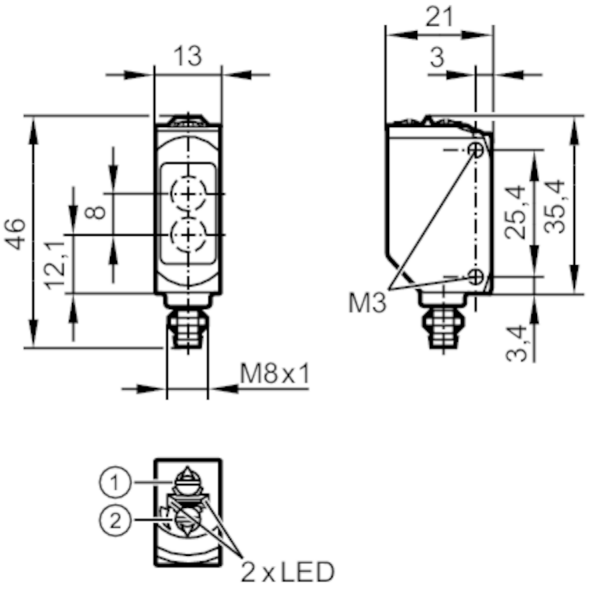


1: commutateur fonction de sortie
2: potentiomètre sensibilité
le photorécepteur se trouve derrière la lentille supérieure
l'emetteur derrière la lentille inférieure

| | | |
|---|---|---|
| **Caractéristiques du produit** | | |
| Type de lumière | | lumière infrarouge |
| Boîtier | | rectangulaire |
| **Application** | | |
| Principe de fonctionnement | | Système réflexion directe |
| **Données électriques** | | |
| Tension d'alimentation | [V] | 10...30 DC |
| Consommation | [mA] | 16; ((24 V)) |
| Classe de protection | | III |
| Protection contre l'inversion de polarité | | oui |
| Type de lumière | | lumière infrarouge |
| Longueur d'onde | [nm] | 850 |
| **Sorties** | | |
| Technologie | | PNP |
| Fonction de sortie | | éclairement / obscurcissement; (à sélectionner) |
| Chute de tension max. sortie de commutation DC | [V] | 2,5 |
| Courant de sortie (au maintien) de la sortie de commutation DC | [mA] | 100 |
| Fréquence de commutation DC | [Hz] | 1000 |
| Protection courts-circuits | | oui |
| Version protection courts-circuits | | pulsé |

# O6T215

## Système réflexion directe

O6TIFPKG/AS/4P

| | | | |
|---|---|---|---|
| **Plage évaluable** | | | |
| Portée | [mm] | 5...600;  (papier blanc 200 x 200 mm rémission 90 %) | |
| Plage de réglage | [mm] | 100...600 | |
| Portée réglable | | oui | |
| Diamètre max. du spot lumineux | [mm] | 24 | |
| Dimensions du spot lumineux valables pour | | pour la portée maximale | |
| **Conditions d'utilisation** | | | |
| Température ambiante | [°C] | -25...60 | |
| Protection | | IP 65; IP 67 | |
| **Tests / Homologations** | | | |
| CEM | | EN 60947-5-2 | |
| MTTF | [Années] | 898 | |
| Homologation UL | | N° d'agrément UL | E001 |
| **Données mécaniques** | | | |
| Poids | [g] | 19 | |
| Boîtier | | rectangulaire | |
| Dimensions | [mm] | 46 x 13 x 21 | |
| Matières | | boîtier: ABS; PPSU | |
| Matière lentille | | PMMA | |
| Orientation de la lentille | | détection latérale | |
| Matière des joints | | EPDM | |
| Couple de serrage | [Nm] | 0,5 | |
| **Afficheurs / éléments de service** | | | |
| Indication | | Indication de commutation | 1 x LED, jaune |
| | | Disponibilité | 1 x LED, vert |
| **Remarques** | | | |
| Remarques | | Tension d'alimentation "supply class 2" selon cULus | |
| Quantité | | 1 pièces | |

**Raccordement électrique**

Connecteur: 1 x M8; codage: A; Verrouillage: laiton, revêtu; joint d'étanchéité: EPDM

# O6T215

## Système réflexion directe

O6TIFPKG/AS/4P

### Raccordement

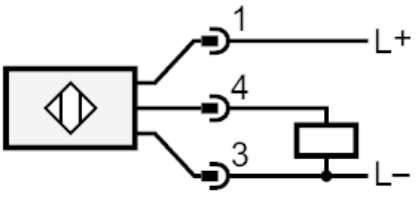


### Diagrammes et courbes
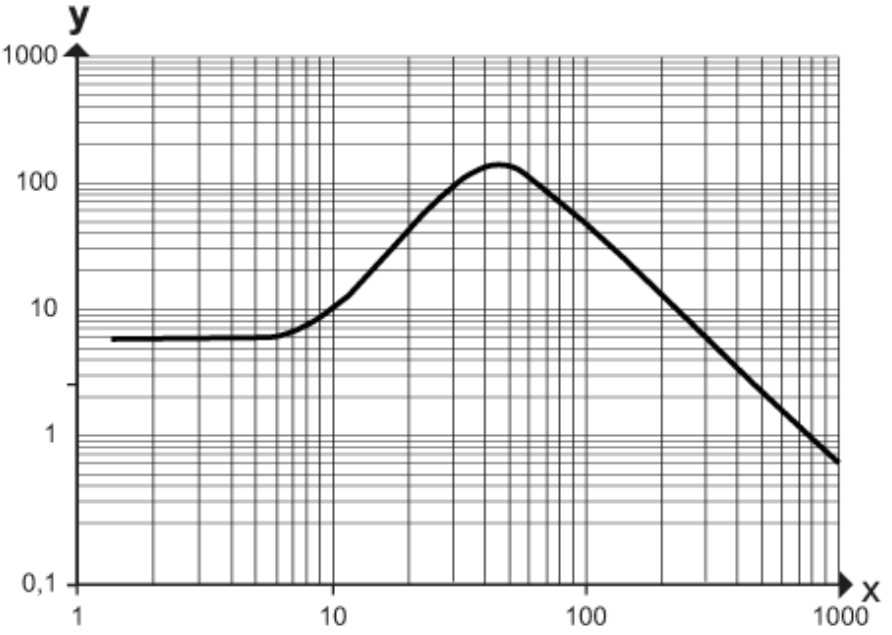
courbe capacité de réserve