IV5054

Détecteur inductif

IVE4020BCPKG/20M

Cet article n'est plus disponible - entrée d'archives

Article de remplacement: IV5055
Lorsque vous sélectionnez un autre article possible, veuillez tenir compte des données techniques qui peuvent différer !

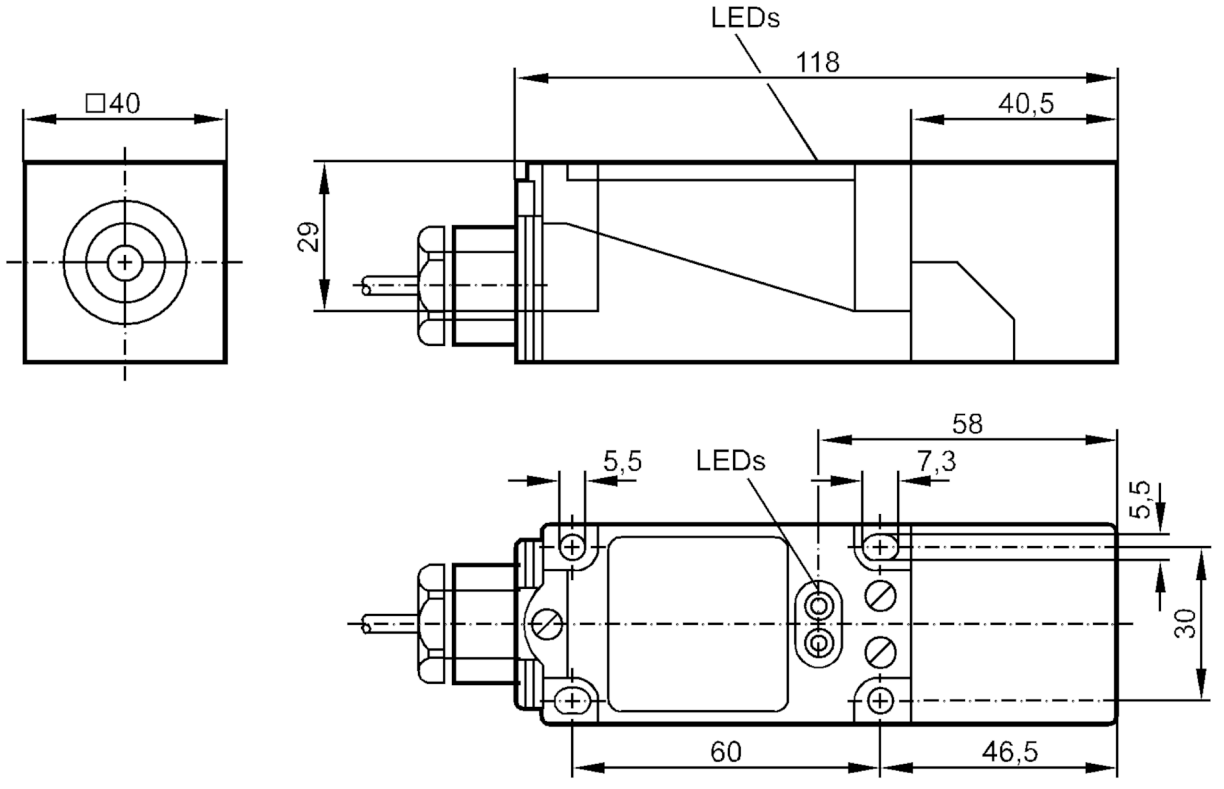

Caractéristiques du produit		
Technologie		PNP
Fonction de sortie		antivalente
Portée	[mm]	20
Boîtier		rectangulaire
Dimensions	[mm]	40 x 40 x 128
Données électriques		
Tension d'alimentation	[V]	10...60 DC
Consommation	[mA]	20; (24 V)
Classe de protection		II
Protection contre l'inversion de polarité		oui
Sorties		
Technologie		PNP
Fonction de sortie		antivalente

IV5054

Détecteur inductif

IVE4020BCPKG/20M

Chute de tension max. sortie de commutation DC	[V]	3	
Courant de sortie (au maintien) de la sortie de commutation DC	[mA]	200	
Fréquence de commutation DC	[Hz]	150	
Protection courts-circuits		oui	
Version protection courts-circuits		pulsé	
Protection surcharges		oui	
Plage évaluable			
Portée	[mm]	20	
Portée réelle Sr	[mm]	20 ± 10 %	
Portée de travail	[mm]	0...16,2	
Exactitude / dérives			
Facteur de correction		Acier: 1 / inox: 0,7 / laiton: 0,4 / aluminium: 0,3 / cuivre: 0,2	
Hystérésis	[% de Sr]	1...15	
Dérive du point de commutation	[% de Sr]	-10...10	
Conditions d'utilisation			
Température ambiante	[°C]	-25...70	
Protection		IP 67	
Tests / Homologations			
CEM		EN 60947-5-2	
		EN 55011	classe B
Données mécaniques			
Boîtier		rectangulaire	
Montage		encastrable	
Dimensions	[mm]	40 x 40 x 128	
Matières		PBT; joint d'étanchéité: FKM	
Afficheurs / éléments de service			
Indication		Indication de commutation	1 x LED, jaune
		Disponibilité	1 x LED, vert
Remarques			
Remarques		5 possibilités d'orientation de la face active	
		presse-étoupe (E11270) à commander séparément	
Quantité		1 pièces	

IV5054

Détecteur inductif

IVE4020BCPKG/20M

Raccordement électrique

Câble: 20 m, ÖLFLEX; 4 x 0,5 mm²

Raccordement

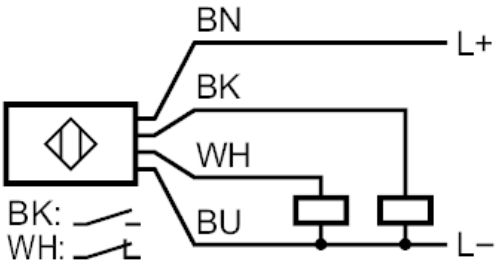

	Couleurs des fils conducteurs :
BK =	noir
BN =	brun
BU =	bleu
WH =	blanc