II5861

Détecteur inductif

IIK2022-FRKG/2LED/US-104

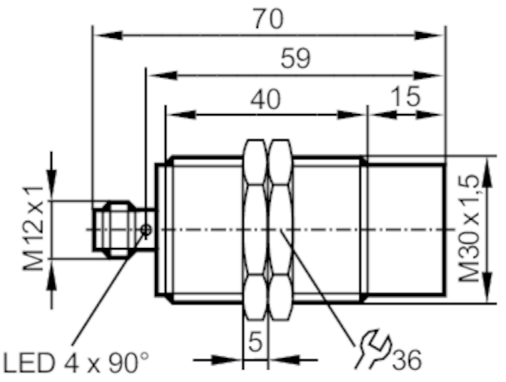

Caractéristiques du produit		
Technologie		PNP/NPN
Fonction de sortie		normalement ouvert / fermé; (sélectionnable)
Portée	[mm]	22
Boîtier		Sonde filetage
Dimensions	[mm]	M30 x 1,5 / L = 70
Application		
Système		contacts dorés; Portée augmentée; Aide au réglage
Application		Applications industrielles / automatisation industrielle
Données électriques		
Tension d'alimentation	[V]	10...30 DC
Classe de protection		II
Protection contre l'inversion de polarité		oui
Sorties		
Technologie		PNP/NPN
Fonction de sortie		normalement ouvert / fermé; (sélectionnable)
Chute de tension max. sortie de commutation DC	[V]	4,6
Courant de sortie minimum	[mA]	4
Courant résiduel max.	[mA]	1
Courant de sortie (au maintien) de la sortie de commutation DC	[mA]	100
Fréquence de commutation DC	[Hz]	100
Protection courts-circuits		oui
Version protection courts-circuits		pulsé
Protection surcharges		oui
Plage évaluable		
Portée	[mm]	22

II5861

Détecteur inductif

IIK2022-FRKG/2LED/US-104

Portée réelle Sr	[mm]	22 ± 10 %	
Portée de travail	[mm]	0...17,8	
Portée augmentée		oui	
Exactitude / dérives			
Facteur de correction		Acier: 1 / inox: 0,7 / laiton: 0,5 / aluminium: 0,5 / cuivre: 0,4	
Hystérésis	[% de Sr]	3...15	
Dérive du point de commutation	[% de Sr]	-10...10	
Conditions d'utilisation			
Température ambiante	[°C]	-25...70	
Protection		IP 67	
Tests / Homologations			
CEM		EN 61000-4-2 ESD	4 kV CD / 8 kV AD
		EN 61000-4-3 rayonnement HF	3 V/m
		EN 61000-4-4 Burst	2 kV
		EN 61000-4-6 parasites HF conduits par le câble	3 V
		EN 55011	classe B
MTTF	[Années]	1424	
Données mécaniques			
Poids	[g]	118,5	
Boîtier		Sonde filetage	
Montage		non encastrable	
Dimensions	[mm]	M30 x 1,5 / L = 70	
Désignation du filetage		M30 x 1,5	
Matières		boîtier: laiton recouvert de bronze blanc; face active: PBT orange; fenêtre LED: PEI; écrous de fixation: laiton recouvert de bronze blanc	
Couple de serrage	[Nm]	50	
Afficheurs / éléments de service			
Indication		Indication de commutation	4 x 90° LED, jaune
		aide au réglage	1 x LED, rouge
Aide au réglage		oui	
Accessoires			
Fourniture		écrous de fixation: 2	
Remarques			
Quantité		1 pièces	

II5861

Détecteur inductif

IIK2022-FRKG/2LED/US-104

Raccordement électrique - connecteur

Connecteur: 1 x M12; codage: A; Contacts: dorées

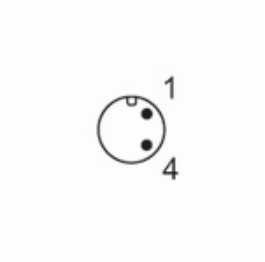
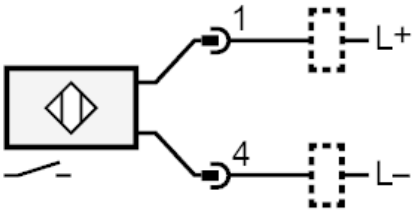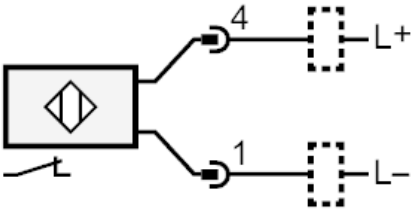
Raccordement