II5837

Détecteur inductif

IIB3015BBPKG/US-104

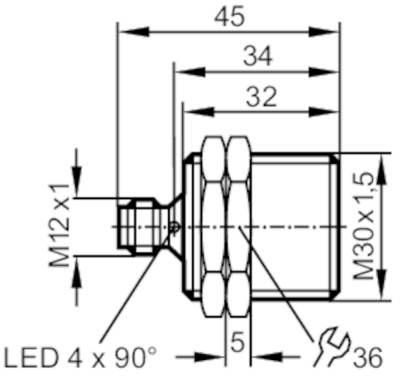

Caractéristiques du produit		
Technologie		PNP
Fonction de sortie		normalement ouvert
Portée	[mm]	15
Boîtier		Sonde filetage
Dimensions	[mm]	M30 x 1,5 / L = 45
Application		
Système		Portée augmentée
Données électriques		
Tension d'alimentation	[V]	10...36 DC
Consommation	[mA]	15; (24 V)
Classe de protection		II
Protection contre l'inversion de polarité		oui
Sorties		
Technologie		PNP
Fonction de sortie		normalement ouvert
Chute de tension max. sortie de commutation DC	[V]	2,5
Courant de sortie (au maintien) de la sortie de commutation DC	[mA]	250
Fréquence de commutation DC	[Hz]	100
Protection courts-circuits		oui
Version protection courts-circuits		pulsé
Protection surcharges		oui
Plage évaluable		
Portée	[mm]	15
Portée de travail	[mm]	0...12,1
Portée augmentée		oui

II5837

Détecteur inductif

IIB3015BBPKG/US-104

Exactitude / dérives			
Facteur de correction		Acier: 1 / inox: 0,7 / laiton: 0,4 / aluminium: 0,3 / cuivre: 0,2	
Hystérésis	[% de Sr]	1...15	
Conditions d'utilisation			
Température ambiante	[°C]	-25...70	
Protection		IP 67	
Tests / Homologations			
CEM		EN 60947-5-2	
		EN 55011	classe B
MTTF	[Années]	1083	
Données mécaniques			
Poids	[g]	119,5	
Boîtier		Sonde filetage	
Montage		encastrable	
Dimensions	[mm]	M30 x 1,5 / L = 45	
Désignation du filetage		M30 x 1,5	
Matières		laiton recouvert de bronze blanc; face active: PBT	
Afficheurs / éléments de service			
Indication		Indication de commutation	4 x LED, jaune
Accessoires			
Fourniture		écrous de fixation: 2	
Remarques			
Quantité		1 pièces	

Raccordement électrique - connecteur

Connecteur: 1 x M12; codage: A

II5837

Détecteur inductif

IIB3015BBPKG/US-104
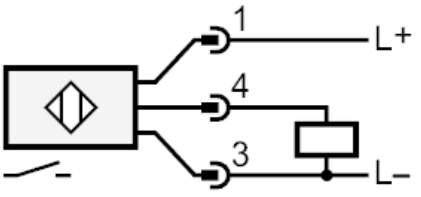
Raccordement