IFC239

Détecteur inductif

IFB3002-BPKG/M/US-104-DPS

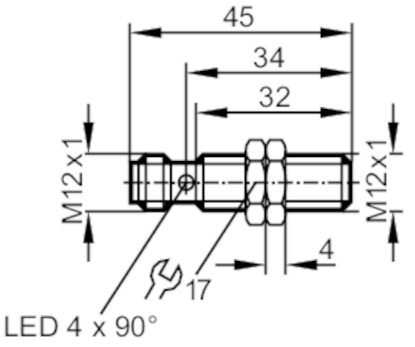

Caractéristiques du produit		
Technologie		PNP
Fonction de sortie		normalement ouvert
Portée	[mm]	2
Boîtier		Sonde filetage
Dimensions	[mm]	M12 x 1 / L = 45
Application		
Système		contacts dorés
Application		Utilisation dans les machines-outils et les lubrifiants-réfrigérants
Données électriques		
Tension d'alimentation	[V]	10...36 DC
Consommation	[mA]	< 10
Classe de protection		II
Protection contre l'inversion de polarité		oui
Sorties		
Technologie		PNP
Fonction de sortie		normalement ouvert
Chute de tension max. sortie de commutation DC	[V]	2,5
Courant de sortie (au maintien) de la sortie de commutation DC	[mA]	200
Fréquence de commutation DC	[Hz]	700
Protection courts-circuits		oui
Version protection courts-circuits		pulsé
Protection surcharges		oui
Plage évaluable		
Portée	[mm]	2
Portée réelle Sr	[mm]	2 ± 10 %
Portée de travail	[mm]	0...1,6

IFC239

Détecteur inductif

IFB3002-BPKG/M/US-104-DPS

Exactitude / dérives			
Facteur de correction		Acier: 1 / inox: 0,7 / laiton: 0,5 / aluminium: 0,5 / cuivre: 0,4	
Hystérésis	[% de Sr]	1...20	
Dérive du point de commutation	[% de Sr]	-10...10	
Conditions d'utilisation			
Température ambiante	[°C]	-25...70	
Protection		IP 68; ("Coolant")	
Tests / Homologations			
CEM		EN 61000-4-2 ESD	4 kV CD / 8 kV AD
		EN 61000-4-3 rayonnement HF	10 V/m
		EN 61000-4-4 Burst	2 kV
		EN 61000-4-5 Surge	0,5 kV
		EN 61000-4-6 parasites HF conduits par le câble	10 V
		EN 55011	classe B
MTTF	[Années]	1083	
Homologation UL		Ta	0...40 °C
		Enclosure type	Type 1
		Alimentation en tension	Hazardous voltage
		Numéro de fichier UL	E174191
Données mécaniques			
Poids	[g]	26	
Boîtier		Sonde filetage	
Montage		encastrable	
Dimensions	[mm]	M12 x 1 / L = 45	
Désignation du filetage		M12 x 1	
Matières		laiton recouvert de bronze blanc; face active: LCP transparent	
Afficheurs / éléments de service			
Indication		Indication de commutation	4 x 90° LED, jaune
Accessoires			
Fourniture		écrous de fixation: 2	
Remarques			
Quantité		1 pièces	

Raccordement électrique - connecteur

Connecteur: 1 x M12; codage: A; Contacts: dorées

IFC239

Détecteur inductif

IFB3002-BPKG/M/US-104-DPS
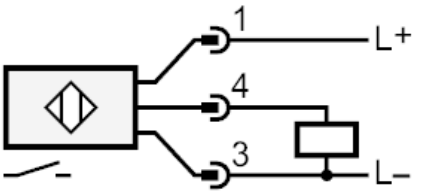
Raccordement