# IF5740

## Détecteur inductif

IFB2004BAROG/UP/2LED/3M/PH

Article arrêté

Article de remplacement: IFS725
Lorsque vous sélectionnez un autre article possible, veuillez tenir compte des données techniques qui peuvent différer !

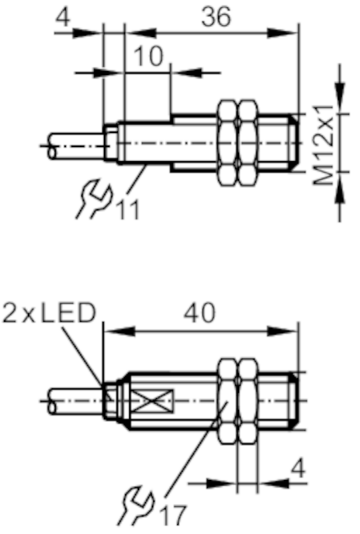


| Caractéristiques du produit | | |
|---|---|---|
| Technologie | | PNP/NPN |
| Fonction de sortie | | normalement ouvert |
| Portée | [mm] | 4 |
| Boîtier | | Sonde filetage |
| Dimensions | [mm] | M12 x 1 / L = 40 |
| **Application** | | |
| Système | | Portée augmentée; Aide au réglage |
| **Données électriques** | | |
| Tension d'alimentation | [V] | 10...36 DC |
| Classe de protection | | II |
| Protection contre l'inversion de polarité | | non |
| **Sorties** | | |
| Technologie | | PNP/NPN |
| Fonction de sortie | | normalement ouvert |
| Chute de tension max. sortie de commutation DC | [V] | 5 |
| Courant de sortie minimum | [mA] | 5 |
| Courant résiduel max. | [mA] | 1 |
| Courant de sortie (au maintien) de la sortie de commutation DC | [mA] | 100 |

# IF5740

## Détecteur inductif

IFB2004BAROG/UP/2LED/3M/PH

| | | | |
|---|---|---|---|
| Fréquence de commutation DC | [Hz] | 110 | |
| Protection courts-circuits | | non | |
| Protection surcharges | | non | |
| **Plage évaluable** | | | |
| Portée | [mm] | 4 | |
| Portée réelle Sr | [mm] | 4 ± 10 % | |
| Portée de travail | [mm] | 0...3,25 | |
| Portée augmentée | | oui | |
| **Exactitude / dérives** | | | |
| Facteur de correction | | Acier: 1 / inox: 0,7 / laiton: 0,4 / aluminium: 0,4 / cuivre: 0,3 | |
| Hystérésis | [% de Sr] | 3...15 | |
| Dérive du point de commutation | [% de Sr] | -10...10 | |
| **Conditions d'utilisation** | | | |
| Température ambiante | [°C] | -25...70 | |
| Protection | | IP 67 | |
| **Tests / Homologations** | | | |
| CEM | | EN 60947-5-2 | |
| | | EN 55011 | classe B |
| MTTF | [Années] | 1671 | |
| **Données mécaniques** | | | |
| Poids | [g] | 89,2 | |
| Boîtier | | Sonde filetage | |
| Montage | | encastrable | |
| Dimensions | [mm] | M12 x 1 / L = 40 | |
| Désignation du filetage | | M12 x 1 | |
| Matières | | laiton recouvert de bronze blanc; PBT | |
| **Afficheurs / éléments de service** | | | |
| Indication | | Indication de commutation | 1 x LED, rouge |
| | | Indication de commutation | 1 x LED, vert |
| Aide au réglage | | oui | |
| **Accessoires** | | | |
| Fourniture | | écrous de fixation: 2 | |
| **Remarques** | | | |
| Quantité | | 1 pièces | |

# IF5740

## Détecteur inductif

IFB2004BAROG/UP/2LED/3M/PH

### Raccordement électrique

Câble: 3 m, PUR; 2 x 0,34 mm²

Raccordement

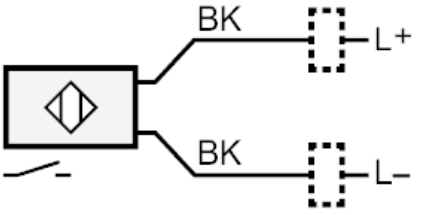


| | |
|---|---|
| | Couleurs des fils conducteurs : |
| BK = | noir |