IF4007

Détecteur inductif

IF-2004-ABOA/6M/PVC

Cet article n'est plus disponible - entrée d'archives

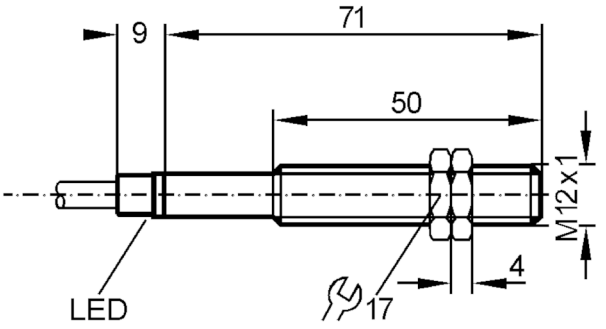

Caractéristiques du produit		
Fonction de sortie		normalement ouvert
Portée	[mm]	4
Boîtier		Sonde filetage
Dimensions	[mm]	M12 x 1
Données électriques		
Tension d'alimentation	[V]	20...140 AC/DC
Classe de protection		II
Protection contre l'inversion de polarité		non
Sorties		
Fonction de sortie		normalement ouvert
Chute de tension max. sortie de commutation DC	[V]	7,5
Chute de tension max. sortie de commutation AC	[V]	8
Courant de sortie minimum	[mA]	5
Courant résiduel max.	[mA]	0,8
Courant de sortie (au maintien) de la sortie de commutation AC	[mA]	200; (300 (...50 °C))
Courant de sortie (au maintien) de la sortie de commutation DC	[mA]	100

IF4007

Détecteur inductif

IF-2004-ABOA/6M/PVC

Courant de sortie (à l'appel) de la sortie de commutation	[mA]	1500; (20 ms / 0,5 Hz)
Fréquence de commutation AC	[Hz]	25
Fréquence de commutation DC	[Hz]	250
Protection courts-circuits		non
Protection surcharges		non
Plage évaluable		
Portée	[mm]	4
Portée réelle Sr	[mm]	4 ± 10 %
Portée de travail	[mm]	0...3,25
Exactitude / dérives		
Facteur de correction		Acier: 1 / inox: 0,7 / laiton: 0,4 / aluminium: 0,4 / cuivre: 0,3
Hystérésis	[% de Sr]	3...15
Dérive du point de commutation	[% de Sr]	-10...10
Conditions d'utilisation		
Température ambiante	[°C]	-25...80
Protection		IP 67
Tests / Homologations		
CEM		EN 60947-5-2
		EN 55011 classe B
Données mécaniques		
Boîtier		Sonde filetage
Montage		non encastrable
Dimensions	[mm]	M12 x 1
Désignation du filetage		M12 x 1
Matières		PBT
Afficheurs / éléments de service		
Indication		Indication de commutation: 1 x LED, jaune
Accessoires		
Fourniture		écrous de fixation: 2
Remarques		
Quantité		1 pièces

IF4007

Détecteur inductif

IF-2004-ABOA/6M/PVC

Raccordement électrique

Câble: 6 m, PVC; 2 x 0,34 mm²

Raccordement

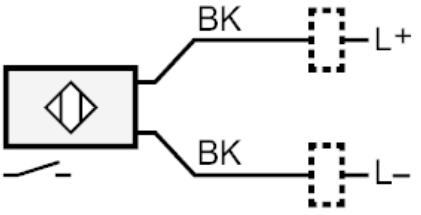

	Couleurs des fils conducteurs :
BK =	noir