IB5008

Détecteur inductif

IB-2020SFROG

Cet article n'est plus disponible - entrée d'archives

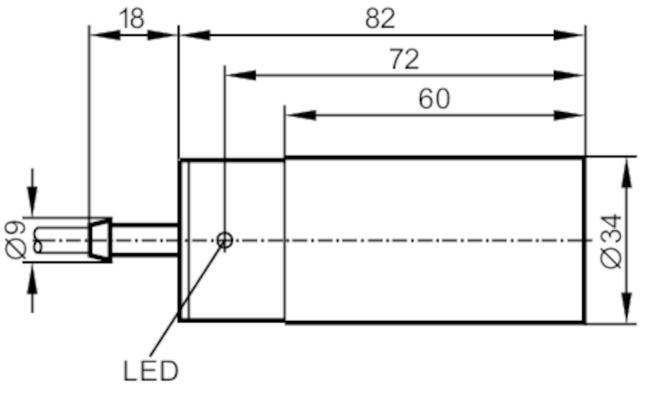

Caractéristiques du produit		
Technologie		PNP; (Autosurveillé)
Fonction de sortie		normalement ouvert / fermé; (sélectionnable)
Portée	[mm]	20
Boîtier		cylindrique
Dimensions	[mm]	Ø 34 / L = 82
Données électriques		
Raccordement à l'amplificateur		oui
Amplificateurs		Raccordement aux contrôleurs de fonction F400 ou comme 2 fils DC PNP
Tension d'alimentation	[V]	10...55 DC
Protection contre l'inversion de polarité		non
Sorties		
Technologie		PNP; (Autosurveillé)
Fonction de sortie		normalement ouvert / fermé; (sélectionnable)
Chute de tension max. sortie de commutation DC	[V]	6,5
Courant de sortie minimum	[mA]	5
Courant résiduel max.	[mA]	1,5
Courant de sortie (au maintien) de la sortie de commutation DC	[mA]	50
Fréquence de commutation DC	[Hz]	20
Protection courts-circuits		non
Protection surcharges		non
Plage évaluable		
Portée	[mm]	20
Portée réelle Sr	[mm]	20 ± 10 %
Portée de travail	[mm]	0...16,2

IB5008

Détecteur inductif

IB-2020SFROG

Exactitude / dérives			
Facteur de correction		Acier: 1 / inox: 0,7 / laiton: 0,4 / aluminium: 0,3 / cuivre: 0,2	
Hystérésis	[% de Sr]	1...15	
Dérive du point de commutation	[% de Sr]	-10...10	
Conditions d'utilisation			
Température ambiante	[°C]	-25...80	
Protection		IP 67	
Tests / Homologations			
CEM		EN 60947-5-2	
		EN 55011	classe B
Données mécaniques			
Boîtier		cylindrique	
Montage		non encastrable	
Dimensions	[mm]	Ø 34 / L = 82	
Matières		PBT; capot: PC	
Afficheurs / éléments de service			
Indication		Indication de commutation	1 x LED, jaune
Accessoires			
Fourniture		Bride de fixation: 1	
Remarques			
Quantité		1 pièces	

IB5008

Détecteur inductif

IB-2020SFROG

Raccordement électrique

Câble: 2 m, PVC; 3 x 0,5 mm²

Raccordement

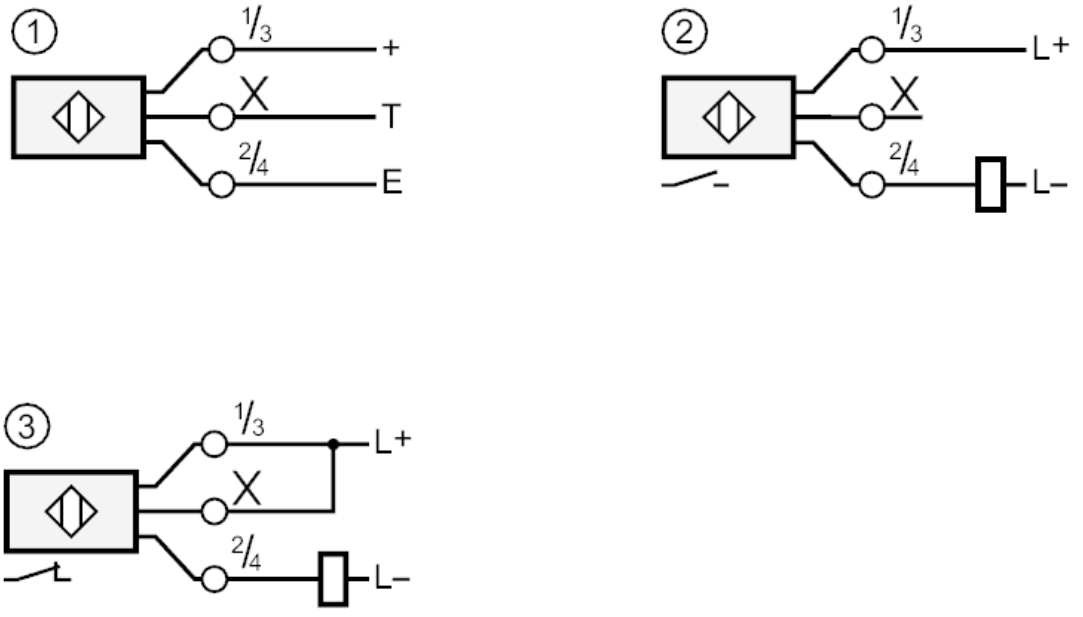

1 =	raccordement à F400
2 =	Raccordement 2 fils DC
3 =	Raccordement 2 fils DC
	Couleurs des fils conducteurs :
BK =	noir
BN =	brun
BU =	bleu