E60035

Equerre de fixation pour codeurs

ANGLE BRACKET RV,RMV

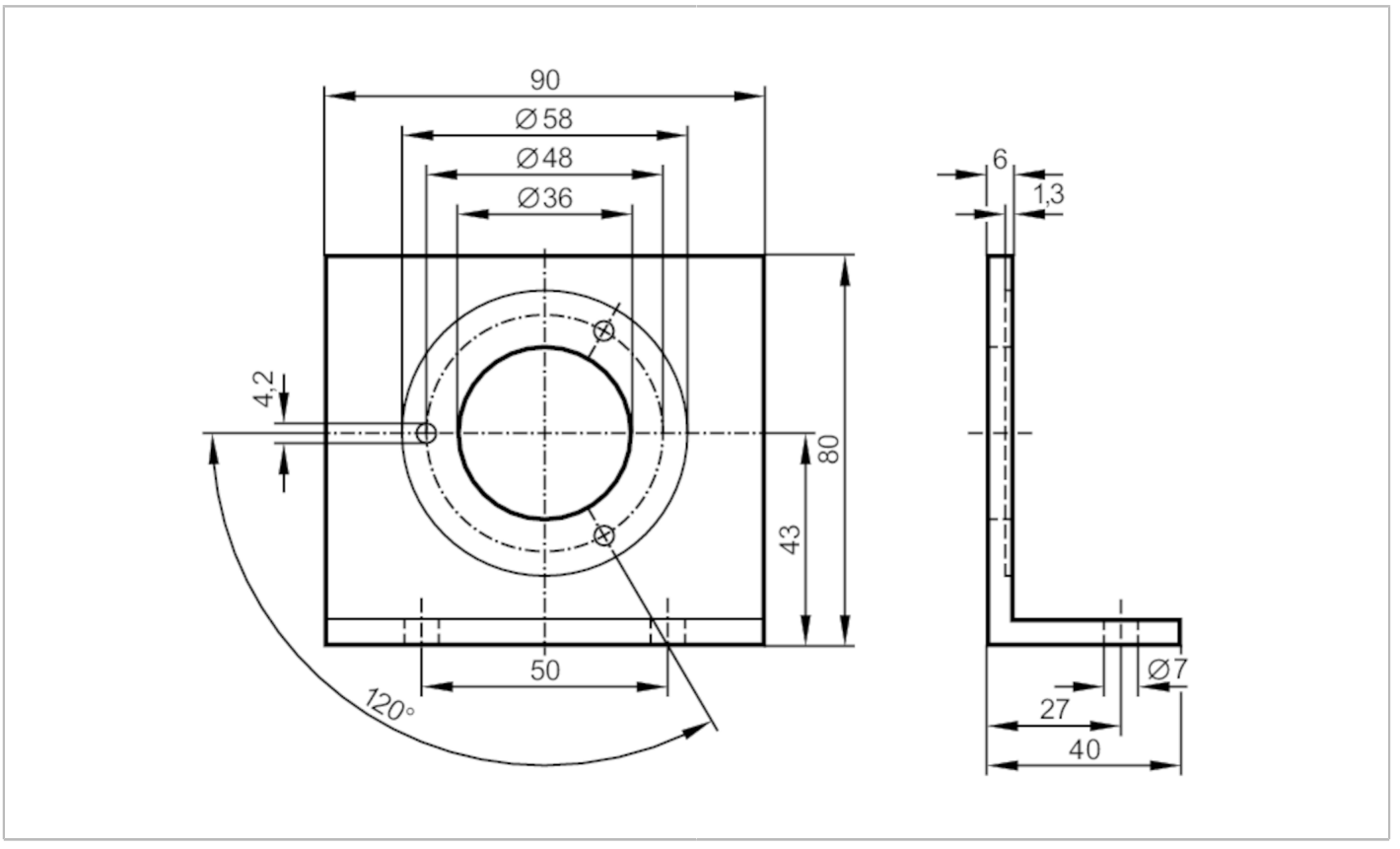

Application		
Version		pour codeurs
Données mécaniques		
Poids	[g]	143,4
Dimensions	[mm]	80 x 90 x 40
Matières		aluminium anodisé
Remarques		
Quantité		1 pièces