E40167

Raccords process Tri-Clamp

Adapt IFM-CLAMP 1,5

Cet article n'est plus disponible - entrée d'archives

Article de remplacement: E33006

Lorsque vous sélectionnez un autre article possible, veuillez tenir compte des données techniques qui peuvent différer !

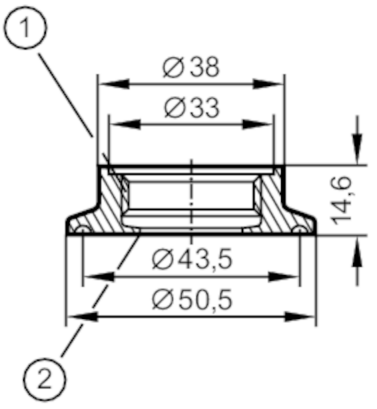

1 filetage Aseptoflex
2 chanfrein pour l'étanchéité Aseptoflex

Application		
Tenue en pression	[bar]	16

Données mécaniques	
Matières	inox (1.4435 / 316L)
Caractéristiques de surface Ra/Rz des surfaces en contact avec le fluide	< 0,6 / -

Remarques	
Quantité	1 pièces