E33208

Raccords process Tri-Clamp

ADA IFM-CLAMP ISO2852 1.5" 3A

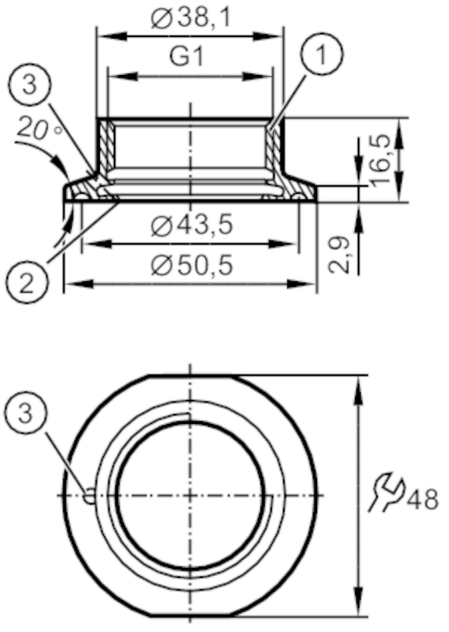

1 Aseptoflex Vario
2 zone d'étanchéité
3 Orifice de fuite

CRN EC 1935/2004 EHEDG Certified FDA

Application	
Version	avec orifice de fuite
Tenue en pression [bar]	16
Tests / Homologations	
Directive relative aux équipements sous pression	Une classification éventuelle selon DESP dépend de l'application et est à effectuer par l'utilisateur / l'exploitant.
Consignes de sécurité	La compatibilité du fluide et du matière du produit doit être vérifiée dans toutes les applications.
Données mécaniques	
Poids [g]	100
Matières en contact avec le fluide	inox (1.4435 / 316L) ; caractéristiques de surface : Ra<0,4 / Rz 4
Raccordement capteurs	G 1 Taraudage Aseptoflex Vario
Raccord process	Clamp DN25...DN40 (1...1,5") DIN 32676 (ISO 2852)
Etanchéité	joint
Classe hygiénique selon DIN 11866	H4
Accessoires	
Fourniture	Joint torique: 1 x 24 x 2, conforme à EPDM, FDA, E30054
Accessoires en option	Joint torique: 1 x 24 x 2, conforme à FKM, FDA, E30123
	bague d'étanchéité: 1, conforme à PEEK, FDA, E30124
Remarques	
Quantité	1 pièces