E21240

Kit de montage pour détecteurs optoélectroniques

SWIVEL MOUNT CLIP

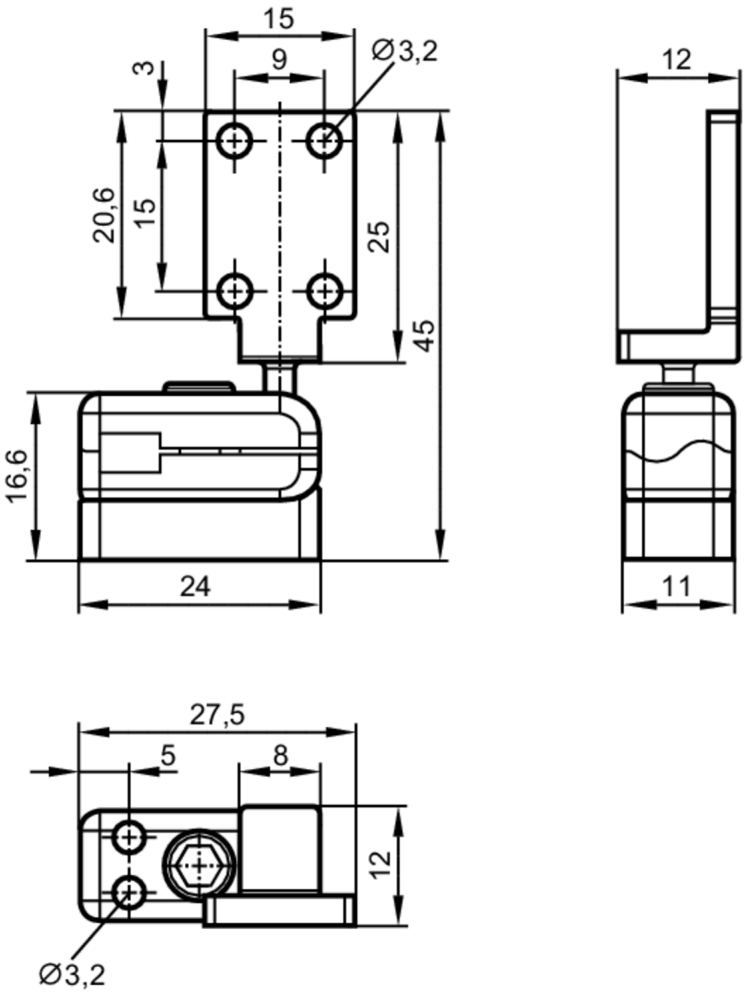

Application		
Version		joint à rotule
Données mécaniques		
Poids	[g]	40
Type de montage		platine
Dimensions	[mm]	45 x 12 x 27,5
Matières		équerre de fixation: zamac; socle de montage: zamac; vis: inox
Accessoires		
Fourniture		vis de fixation: 2
Remarques		
Quantité		1 pièces