E21140

Adaptateur de connexion Ethernet

INDUSTR.ETHERN.ADAPT.M12/RJ45

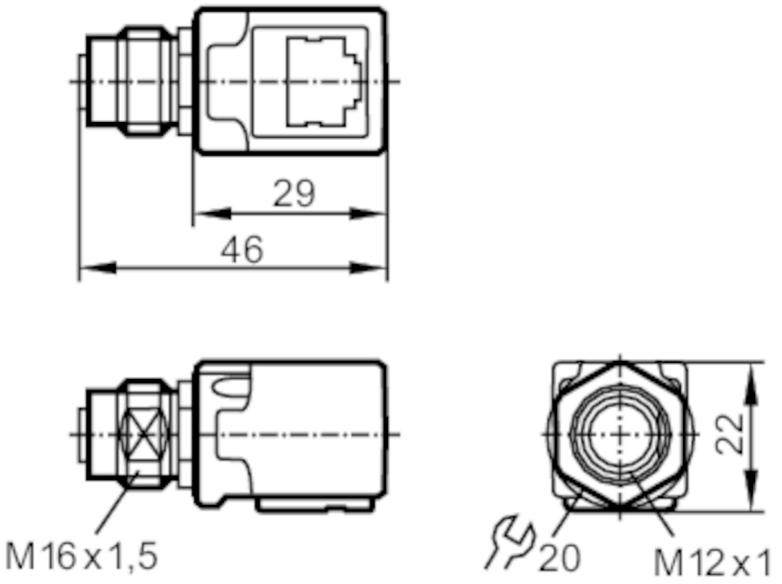

Conditions d'utilisation		
Température ambiante	[°C]	-25...85
Protection		IP 65; IP 67

Données mécaniques		
Poids	[g]	47,5

Remarques	
Quantité	1 pièces

Raccordement électrique - Prise

Connecteur: 1 x M12, coudée; codage: D

E21140

Adaptateur de connexion Ethernet

INDUSTR.ETHERN.ADAPT.M12/RJ45

Raccordement électrique

Raccordement

Raccordement électrique - Prise
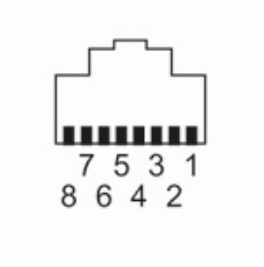
Connecteur: 1 x RJ45, coudée