# E12519

## Kit de montage pour vannes manuelles

MOUNTING KIT FOR MANUAL VALVES F04/M5

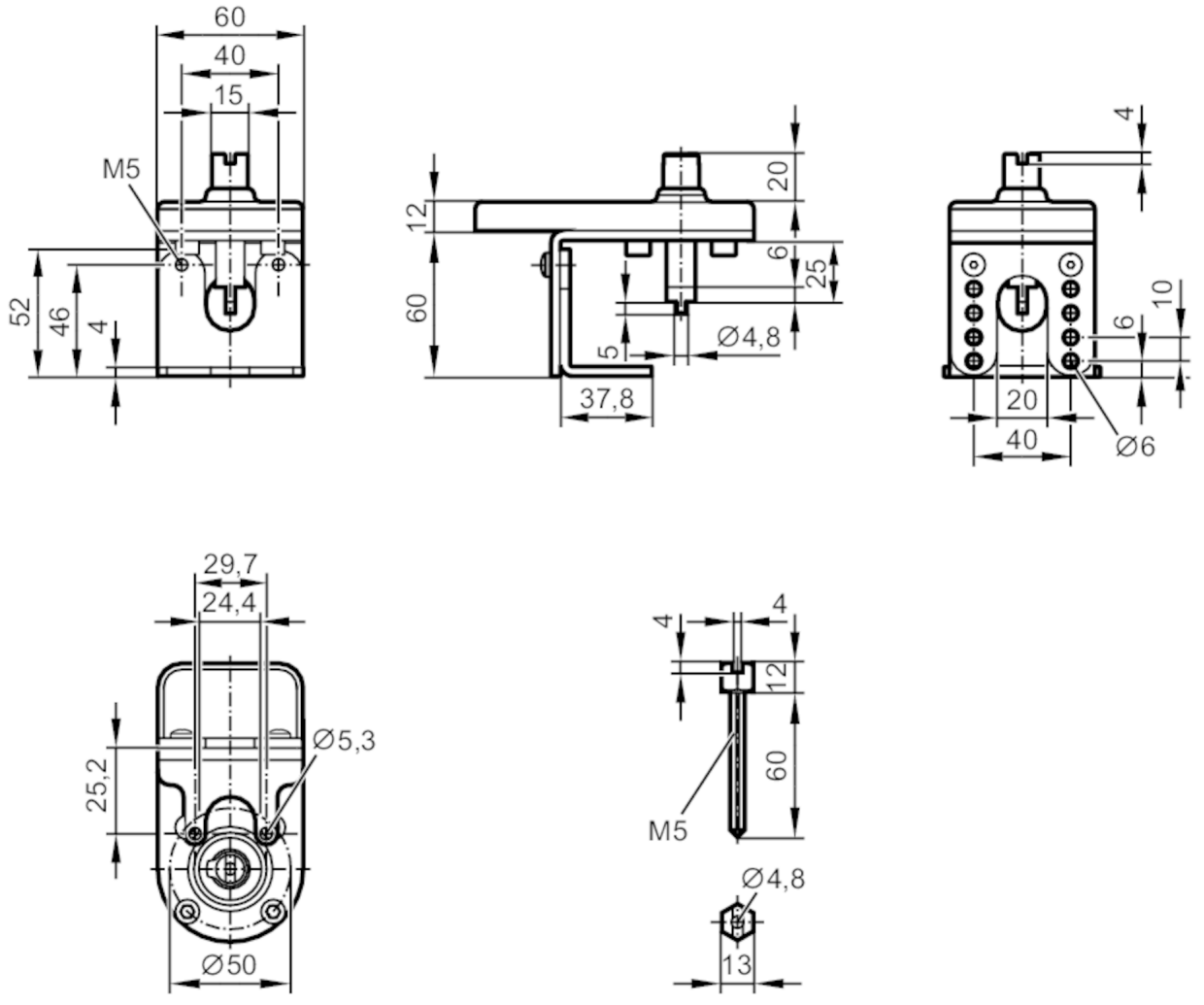


| Conditions d'utilisation | | |
|---|---|---|
| Température ambiante | [°C] | -30...80 |
| **Données mécaniques** | | |
| Poids | [g] | 463,5 |
| Diamètre de la bride ISO | [mm] | 42 |
| Type de la bride ISO | | F04 |
| Vis d'entraînement | | M5 |
| Matières | | Platine de montage: plastique; pièces métalliques: inox (1.4301/304) |
| **Remarques** | | |
| Quantité | | 1 pièces |