E10033

Base de montage

Montagesockel/IME/2L/PG13,5

Cet article n'est plus disponible - entrée d'archives

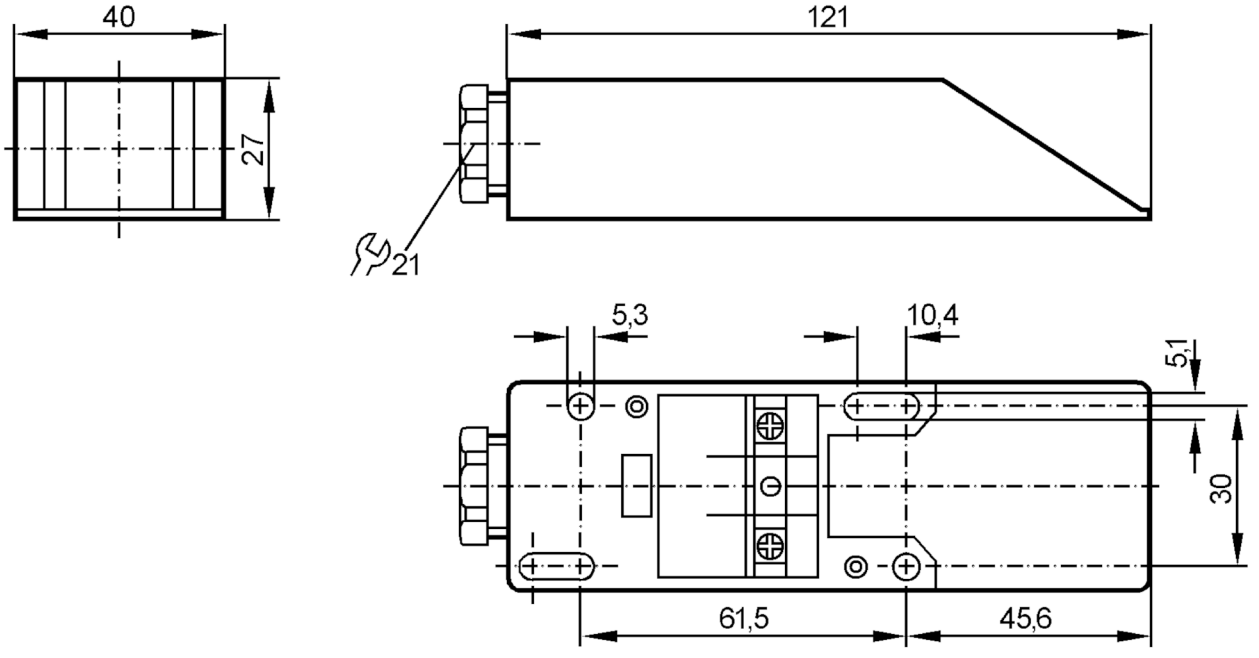

Données mécaniques	
Matières	PPE

Remarques	
Quantité	1 pièces

Raccordement électrique
Bornes de raccordement: ...2,5 mm²