E10648

Kit de montage de cames pour actionneurs 1/4 de tour

MS-KSB-KL-PN16...F

Cet article n'est plus disponible - entrée d'archives

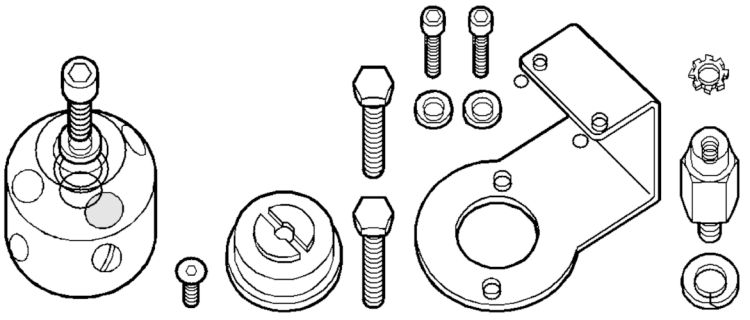

Application	
Version	détection de la position "ouverte/fermée" avec détecteur double IND, pour vanne papillon KSB DN80 PN16

Remarques	
Quantité	1 pièces