RMA300

Encoder absoluto multivolta de eixo oco

MULTITURN ENCODER STANDARD LINE

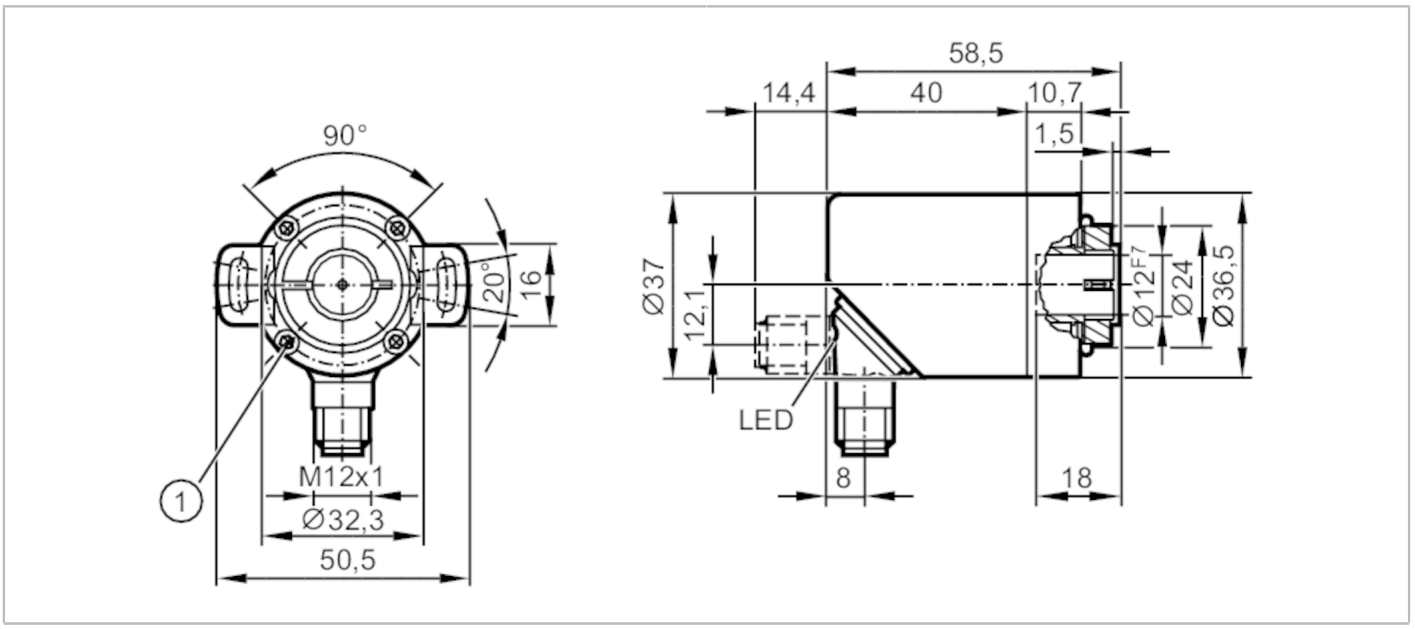

Características do produto		
Resolução		65536 passos; 32768 rotações; 31 Bit
Interface de comunicação		IO-Link
Versão do eixo		eixo oco unidirecional
Diâmetro do eixo	[mm]	12
Área de aplicação		
Princípio de funcionamento		absoluto
Tipo de rotação		Multigiros/Multiturn
Dados elétricos		
Tensão de operação	[V]	18...30 DC; (; para PELV)
Tensão de isolação classificada	[V]	30
Consumo de corrente	[mA]	< 75
Classe de proteção		III
Proteção contra inversão de polaridade		sim
Tempo de atraso de disponibilidade máx.	[ms]	1000
Rotação elétrica máx.	[U/min]	12000
Saídas		
Proteção contra curto-circuitos		sim
Faixa de medição / de ajuste		
Resolução		65536 passos; 32768 rotações; 31 Bit
Precisão / desvios		
Precisão	[°]	0,1

RMA300

Encoder absoluto multivolta de eixo oco

MULTITURN ENCODER STANDARD LINE

Software / programação			
Possibilidades de ajuste dos parâmetros		predefinição; ponto zero; sentido de rotação; rotação	
Interfaces			
Interface de comunicação		IO-Link	
Tipo de transferência		COM3 (230,4 kBaud)	
Revisão IO-Link		1.1	
SDCI-Padrão		IEC 61131-9 CDV	
Perfil		Common - I&D	Identification and Diagnosis
		Function	Multiple switching signal
		Function	Measurement data, high resolution
Modo SIO		não	
Classe de master port exigida		A	
Tempo mín. do ciclo do processo	[ms]	2,3	
Dados do processo IO-Link (cíclico)		**Função**	**Comprimento do bit**
		valor do processo	96
		estado do dispositivo	4
		informação de comutação binária	5
Funções IO-Link (acíclico)		Indicação específica da aplicação; contador de horas de operação; temperatura interna; Contador de ciclos de comutação	
DeviceIDs suportados		**Modo de operação**	**DeviceID**
		default	1064
Nota		Para mais informações consulte o arquivo PDF IODD em "downloads"	
Condições ambientais			
Temperatura ambiente	[°C]	-40...85	
Temperatura de armazenamento	[°C]	-40...85	
Umidade relativa do ar máx.	[%]	98; (Condensação não admissível)	
Proteção		IP 65; (lado do invólucro: IP 67; lado da onda: IP 64)	
Certificações / testes			
EMC		DIN EN 61000-4-2 ESD	4 kV CD
		DIN EN 61000-4-3 HF irradiado	10 V/m
		DIN EN 61000-4-4 Burst	2 kV
		DIN EN 61000-4-6 AF com fio	10 V
Estabilidade de vibração		DIN EN 60068-2-6	10 g / 10...1000 Hz Meia onda senoidal
Resistência a choques		DIN EN 60068-2-27	100 g 6 ms
Resistência duradoura ao choque		DIN EN 60068-2-29	10 g / 16 ms Meia onda senoidal
Resistência à vibrações			30 g (10...1000 Hz)
MTTF	[anos]	283	
Certificado UL		Fontes de alimentação	Class 2
Dados mecânicos			
Peso	[g]	244,9	
Invólucro		Cilíndrico	
Dimensões	[mm]	Ø 36 / L = 54,2	
Materiais		Flange: alumínio; invólucro: 1.4521 (aço inoxidável / 444)	

RMA300

Encoder absoluto multivolta de eixo oco

MULTITURN ENCODER STANDARD LINE

Torque inicial máx.	[Nm]	0,01
Torque da temperatura de referência	[°C]	20
Versão do eixo		eixo oco unidirecional
Diâmetro do eixo	[mm]	12
Material do eixo		aço inoxidável
Carga de eixos máx. axial na extremidade do eixo	[N]	40
Carga de eixos máx. radial na extremidade do eixo	[N]	110
Instalação profundidade / eixo	[mm]	18
Alinhamento do eixo axial máx.	[mm]	0,5
Flange de fixação		flange de fixação

Observações

Unidades por embalagem	1 peça

Conexão elétrica - conector

Conexão: 1 x M12; codificação: A; Corpo: 1.4401 (aço inoxidável / 316)

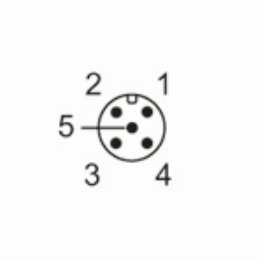

1	UB
2	SSC1.2 / IN
3	GND
4	IO-Link
5	n. c.