PB5003

Sensor de pressão com barra de LED

PB-025-SBR14-HFPKG/SS/ /V

Artigo não mais disponível - registro de arquivo

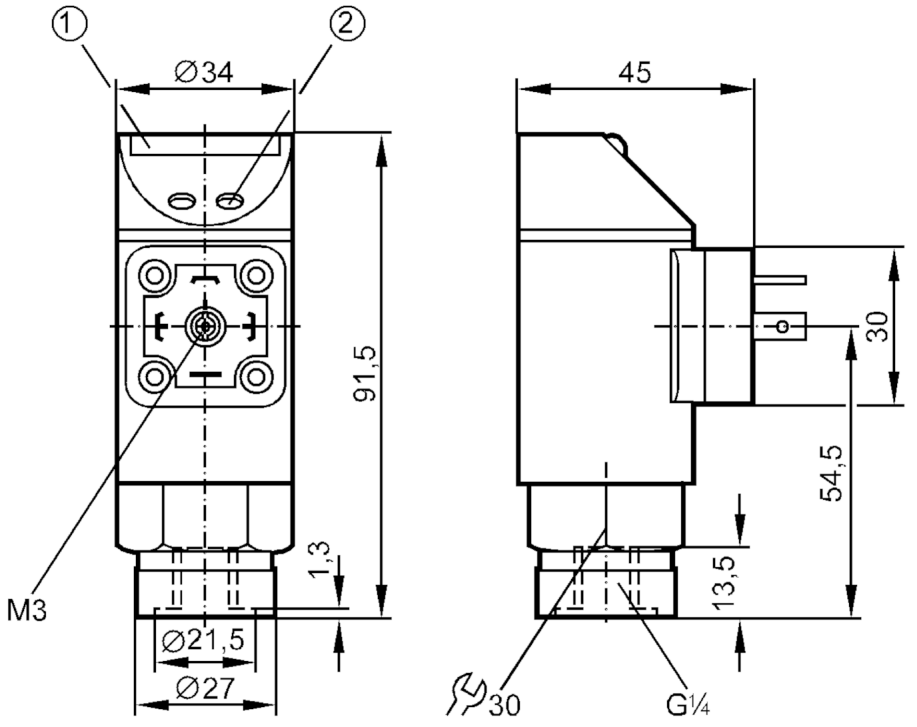

1 Display do LED
2 botão de programação

Características do produto		
Quantidade de entradas e saídas		Quantidade de saídas digitais: 1
Alcance de medição	[bar]	0...25
Conexão de processo		conexão da rosca G 1/4 Rosca interna
Área de aplicação		
Aplicação		para aplicações industriais
Substâncias		fluidos líquidos e gasosos
Temperatura do fluído	[°C]	-25...80
Min. Berstdruck	[bar]	350
Resistência à pressão	[bar]	100
Tipo de pressão		pressão relativa
Dados elétricos		
Tensão de operação	[V]	18...30 DC
Consumo de corrente	[mA]	< 50
Resistência de isolamento mín.	[MΩ]	100; (500 V DC)

PB5003

Sensor de pressão com barra de LED

PB-025-SBR14-HFPKG/SS/ /V

Classe de proteção		III
Proteção contra inversão de polaridade		sim
Retardo de prontidão	[s]	0,2
Watchdog integrado		sim
Entradas/saídas		
Quantidade de entradas e saídas		Quantidade de saídas digitais: 1
Saídas		
Saídas totais		1
Sinal de saída		sinal de comutação
Função elétrica		PNP
Quantidade de saídas digitais		1
Saída		abertura / fechamento; (parametrizável)
Queda de tensão máx. da saída de comutação DC	[V]	2
Intensidade de corrente máxima constante da saída de comutação DC	[mA]	250
Frequência de comutação DC	[Hz]	10
Proteção contra curto-circuitos		sim
Versão da proteção contra curto-circuito		por impulso
Proteção contra sobrecarga		sim
Faixa de medição / de ajuste		
Alcance de medição	[bar]	0...25
Ponto de comutação SP	[bar]	1,25...25
Ponto de comutação e retorno rP	[bar]	0,75...24,5
Em intervalos de	[bar]	0,25
Informação sobre a histerese		ajustável
Precisão / desvios		
Precisão do ponto de ajuste	[% do valor final]	< ± 2,0
Repetibilidade	[% do valor final]	< ± 0,25; (nas variações de temperatura < 10K)
Influência da temperatura por 10 K		< ± 0,3
Software / programação		
Ajuste do ponto de comutação		botão de programação
Condições ambientais		
Temperatura ambiente	[°C]	-25...80
Temperatura de armazenamento	[°C]	-40...100
Proteção		IP 65

PB5003

Sensor de pressão com barra de LED

PB-025-SBR14-HFPKG/SS/ /V

Certificações / testes		
EMC	EN 61000-4-2 ESD	4 kV CD / 8 kV AD
	EN 61000-4-3 HF irradiado	10 V/m
	EN 61000-4-4 Burst	2 kV
	EN 61000-4-6 AF com fio	10 V
Resistência a choques	DIN IEC 68-2-27	50 g (11 ms)
Resistência à vibrações	DIN IEC 68-2-6	20 g (10...2000 Hz)

Dados mecânicos	
Materiais	EPDM/X; FKM; NBR; PA; PBT; PC; PTFE; 1.4301 (aço inoxidável / 304)
Materiais em contato com o fluído	FKM; cerâmica; 1.4305 (aço inoxidável / 303)
Ciclos de pressão mín.	100 milhões
Conexão de processo	conexão da rosca G 1/4 Rosca interna
Elemento de estrangulamento disponível	não (instalação posterior)

Displays / elementos de operação		
Display	Status de chaveamento	LED, amarelo
	valores de medição	10 x LED, verde Resolução 10% do valor final

Observações	
Unidades por embalagem	1 peça

conexão elétrica
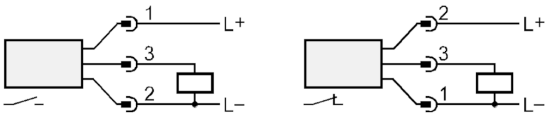
Conexão: 1 x válvula da forma de construção A conforme DIN (DIN EN 175301-803)