EY1010

Espelho defletor para barreiras de luz de segurança

DEFLECTION MIRROR 1600 LENGTH

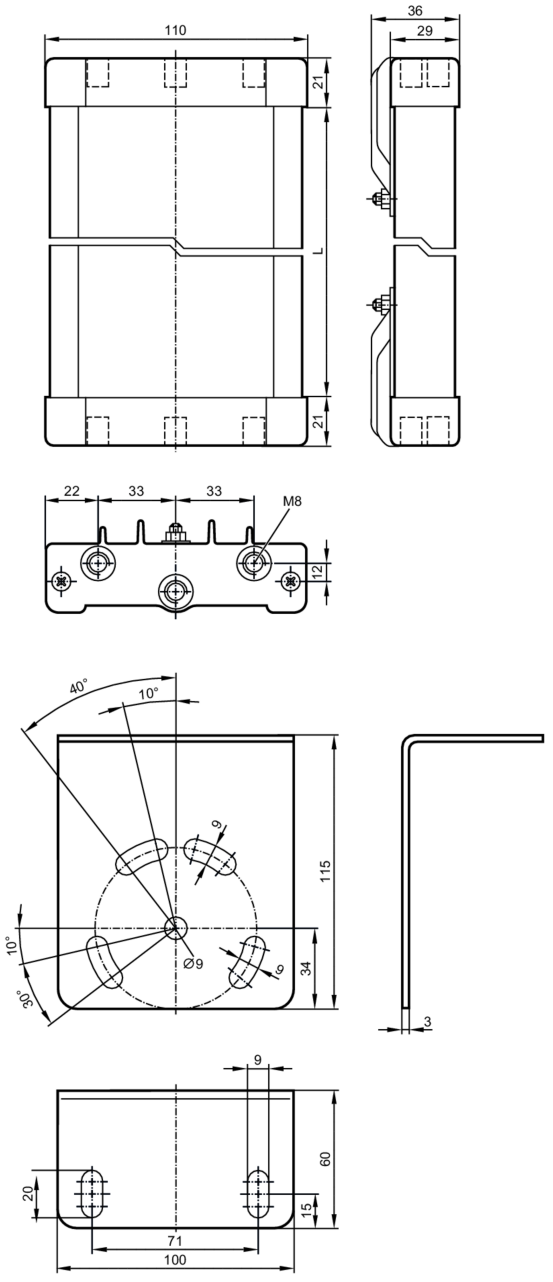

Condições ambientais		
Temperatura ambiente	[°C]	-10...55

Dados mecânicos		
Peso	[g]	7395
Dimensões	[mm]	1642 x 110 x 36
Materiais		alumínio revestido de pó epóxi; plástico; Acessórios: aço galvanizado
Comprimento L	[mm]	1600

Acessórios	
Material incluído	parafusos: 4 x M8
	Porcas sextavadas: 4 x M8
	arruelas: 4

EY1010

Espelho defletor para barreiras de luz de segurança

DEFLECTION MIRROR 1600 LENGTH

Observações	
Unidades por embalagem	1 peça