EVF567

Plugável

SSTGH040VASFKPG

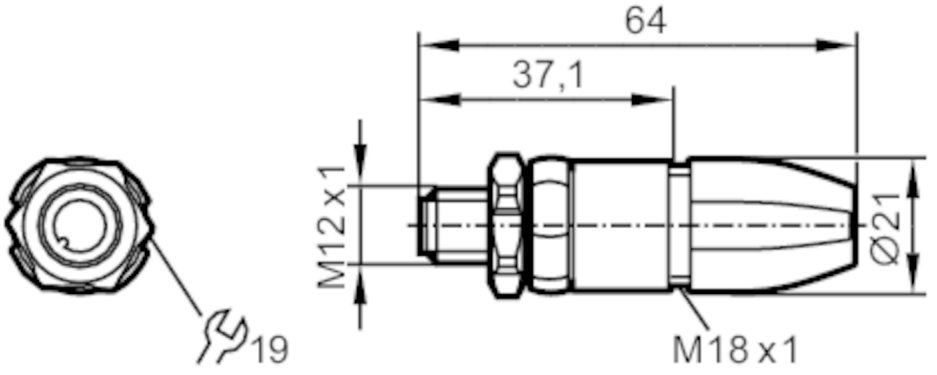

Área de aplicação		
Característica especial		sem silicone; Contatos banhados a ouro
Aplicação		áreas úmidas e higiênicas na indústria de alimentos
Sem silicone		sim
Dados elétricos		
Tensão de operação	[V]	< 250 AC / < 300 DC
Classe de proteção		II
Capacidade de carga total	[A]	4; (...40 °C)
Condições ambientais		
Temperatura ambiente	[°C]	-25...100
Temperatura de armazenamento	[°C]	-25...55
Umidade de armazenamento	[%]	10...100
Outras condições climáticas para o armazenamento conforme a classe indicada		1K22/ DIN 60721-3-1
Proteção		IP 65; IP 67; IP 68; IP 69K
Dados mecânicos		
Peso	[g]	31,7
Material do invólucro		PA 6.6
Material porca		1.4404 (aço inoxidável / 316L)
Material da vedação		EPDM
Observações		
Unidades por embalagem		1 peça

EVF567

Plugável

SSTGH040VASFKPG

Conexão elétrica

terminais parafusados: 0,25...1 mm²; Revestimento do cabo: Ø 3,5...6 mm; AWG 23...17

Conexão elétrica - conector

Conexão: 1 x M12, reto; codificação: A; Corpo: PA 6.6, cinza; Bloqueio: 1.4404 (aço inoxidável / 316L); vedação: EPDM; Contatos: dourado; Máx. torque de aperto: 0,6...1,2 Nm; Observar valor máximo da contraparte!
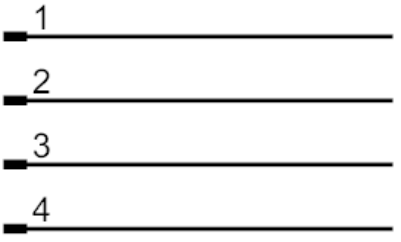
Conexão