E43908

Adaptador de montagem para sensores de fluxo

ADAPTION SHEET WELDED M18

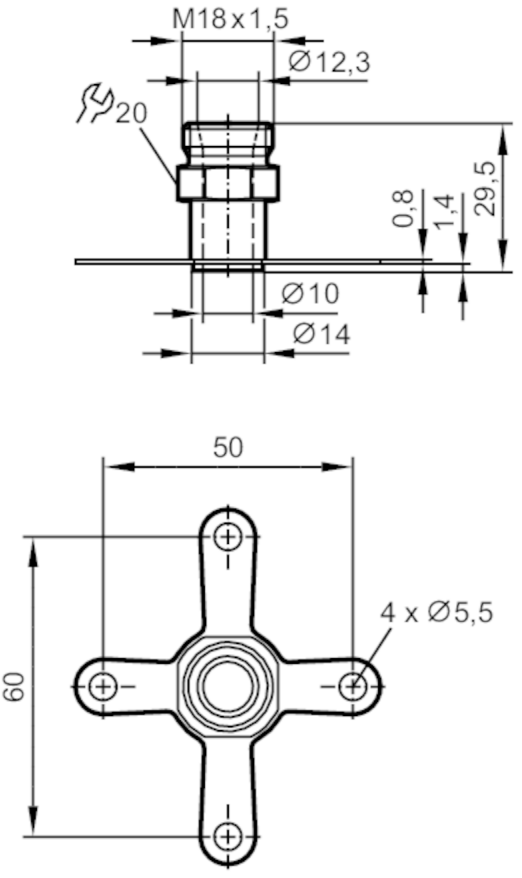

Campo de aplicação	
Substâncias	substâncias líquidas e gasosas do grupo de fluido 2 segundo a diretriz do equipamento sob pressão (DGRL)
Dados mecânicos	
Peso [g]	97,5
Materiais	1.4404 (aço inoxidável / 316L); 1.4435 (aço inoxidável / 316L)
Conexão do sensor	M18 x 1,5
Notas	
Quantidade	1 peça