E12772

Cabo de conexão com soquete

ADOGB050ZDS0002B05

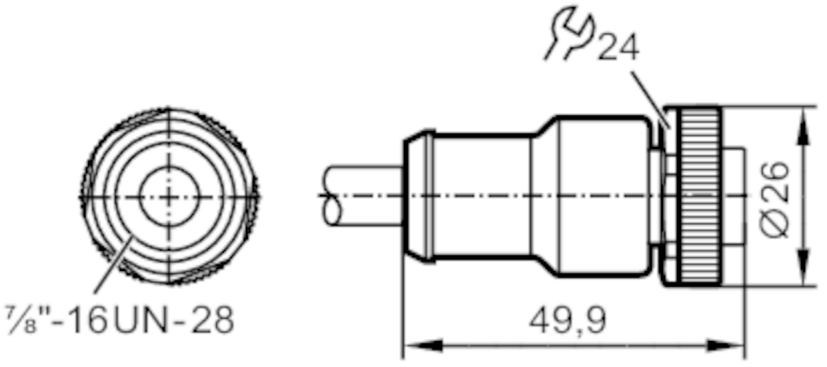

Área de aplicação			
Característica especial		Contatos banhados a ouro; Tolerâncias para dobras e deslocamentos	
Aplicação		Aplicações industriais / automação industrial	
Dados elétricos			
Tensão de operação	[V]	< 400 AC/DC	
Classe de proteção		II	
Capacidade de carga total	[A]	5	
Condições ambientais			
Temperatura ambiente	[°C]	-25...80	
Proteção		IP 68	
Dados mecânicos			
Peso	[g]	187,7	
Dimensões	[mm]	26 x 26 x 49,9	
Material do invólucro		PUR	
Material porca		zinco moldado sob pressão	
Tolerâncias para dobras e deslocamentos		sim	
Tolerâncias para dobras e deslocamentos		raio de flexão em aplicação flexível	mín. 7,5 x de diâmetro mínimo do cabo
		velocidade de movimento	max. 3.3 m/s para deslocamento horizontal de 5m e aceleração máxima de 5 m/s²
		ciclos de curvatura	> 5 Mio.
Observações			
Unidades por embalagem		1 peça	

E12772

Cabo de conexão com soquete

ADOGB050ZDS0002B05

Conexão elétrica

cabo: 2 m, PUR, preto, Ø 7,3 mm; 5 x 0,75 mm²

Conexão elétrica - soquete

Conexão: 1 x 7/8", reto; Corpo: PUR; Bloqueio: zinco moldado sob pressão; Contatos: dourado
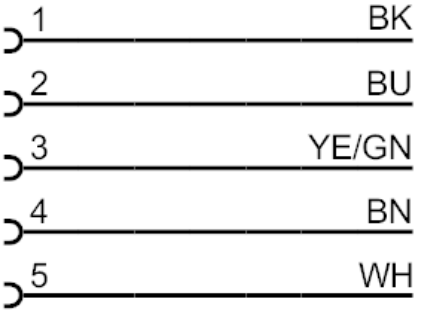
Conexão