E3D301

Kit de montagem para sensores 3D

MOUNTING SET SMART CAM

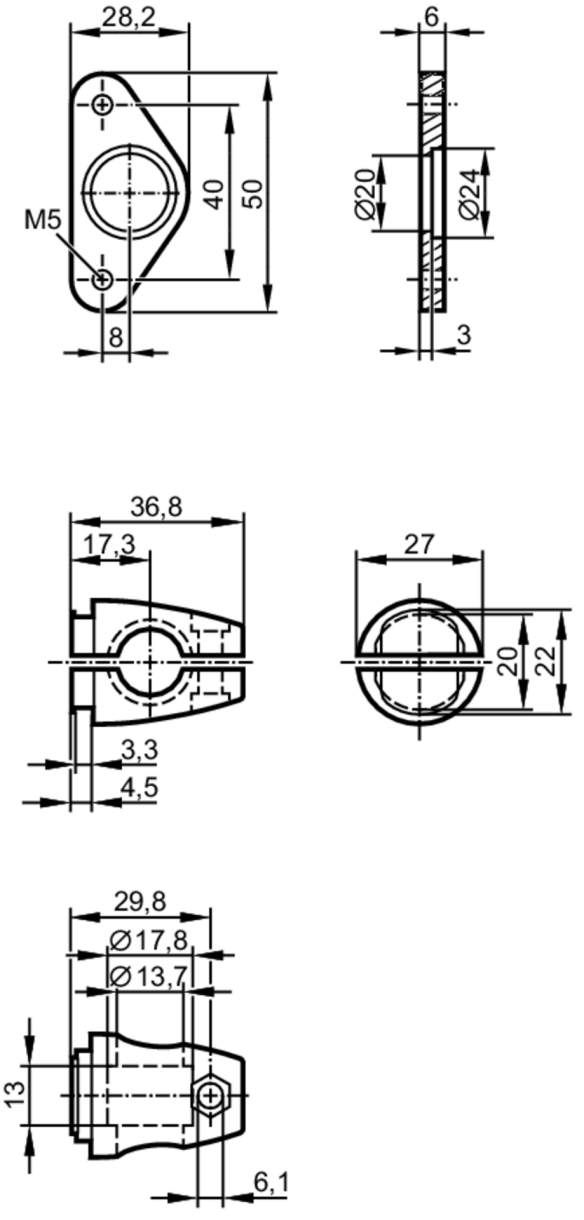

Área de aplicação	
Modelo	montagem do cilindro de aperto, para tipos, O3D
Dados mecânicos	
Peso [g]	151
Tipo de montagem	perfil cilíndrico; (Ø 14 mm)
Materiais	elemento de fixação: 1.4301 (aço inoxidável / 304); cilindro de fixação: 1.4408 (aço inoxidável)
Acessórios	
Material incluído	parafusos cilíndricos: 2
Observações	
Unidades por embalagem	1 peça